ROTOMEC

RANGHINATORE STELLARE 'RS2'

Ranghinatore stellare portato
Finger wheel rake
Râteau-faneur à roue attelé
Angehängter Sternradrechwender

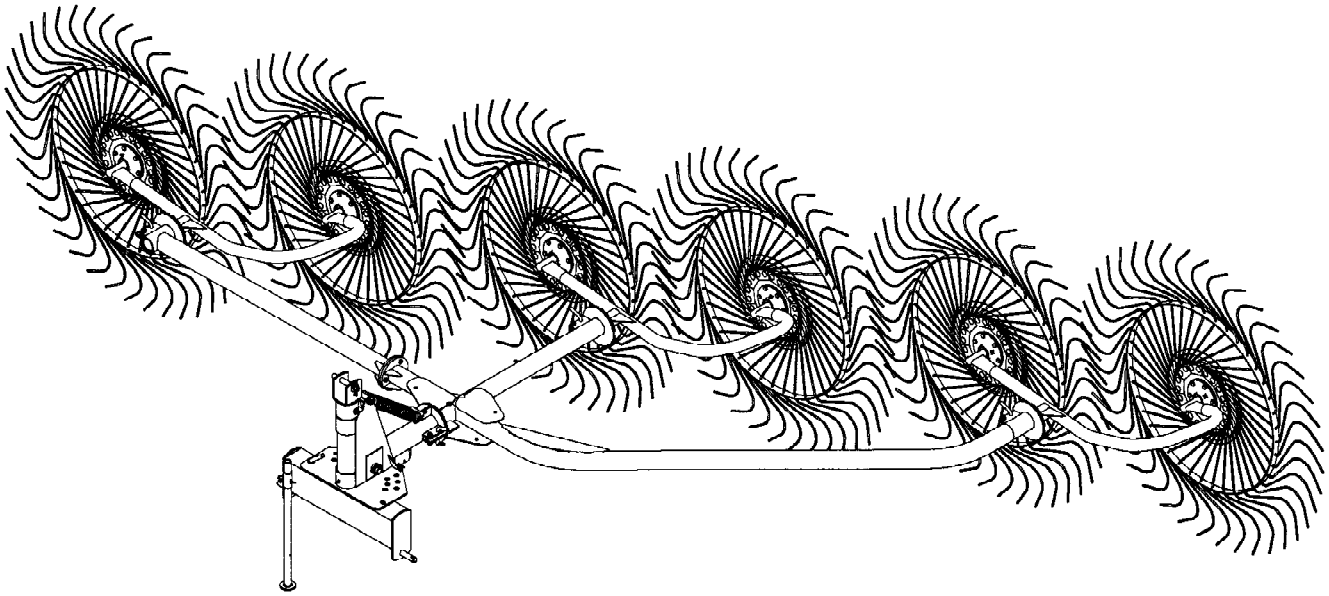

Rotomec: Ranghinatore stellare 'RS2'

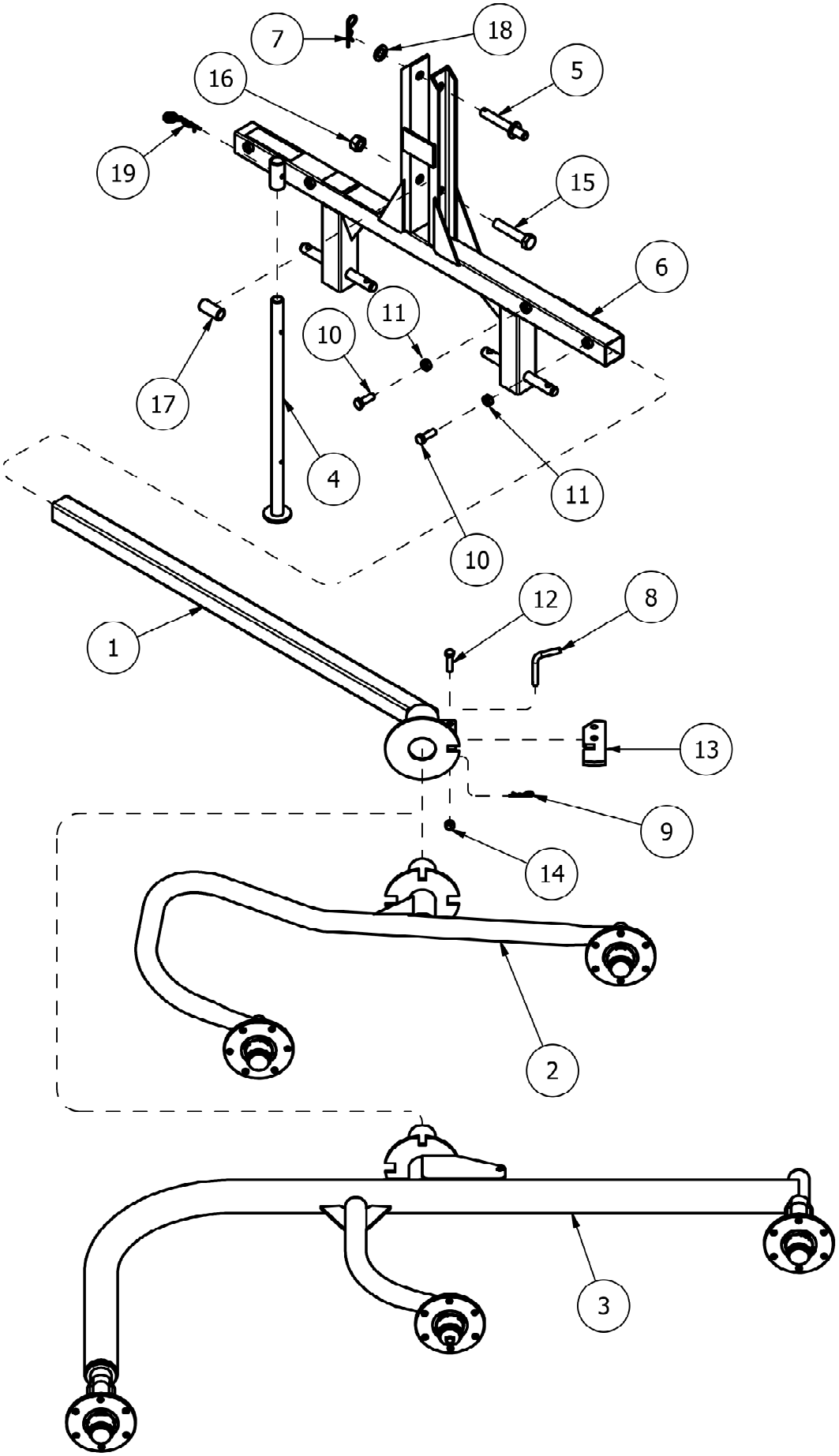

Rotomec: Ranghinatore stellare 'RS2'

N.	COD.	DESCRIZIONE	DESCRIPTION	DESCRIPTION	BESCHREIBUNG	N.
1	503-271B	Supporto braccio ruote e telaio	Support wheel arm and frame	Support du bras des roues et du châssis	Arm-,Rad-und Rahmenauflage	1
2	502-947B	Braccio dx porta ruote con mozzi	Arm with hub right	Bras droit de support des roues avec moyeux	Arm rechts für Rad- und Nabenauflage	1
	502-948B	Braccio sx porta ruote con mozzi	Arm with hub left	Bras gauche de support des roues avec moyeux	Arm links für Rad- und Nabenauflage	1
3	503-275B	Telaio con mozzi per ranghinatore a 3 ruote	Arm with hub, 3 wheel	Châssis avec moyeux à 3 roues	Rahmen mit Naben, 3 Rädern	1
4	502-925B	Piedino di appoggio	Stand	Pied de soutien	Stutzfuss	1
5	502-933B	Spina attacco 3° P.TO	Top hitch pin	Goupille attelage 3ème point	Kupplungsstift oberer Lenker	1
6	503-270B	Attacco terzo punto	Three point hitch	Attelage 3ème point	Ankupplung für oberen Lenker	1
7	0091507	Copiglia a molla Ø4	Cotter pin Ø4	Goupille ressort Ø4	Federsplint Ø4	1
8	0084619	Spina di bloccaggio	Locking pin	Goupille de fixation	Sperrbolzen	1
9	0015240	Copiglia a molla Ø3	Cotter pin Ø3	Goupille ressort Ø3	Federsplint Ø3	1
10	0074232	Vite TE M14x40	Bolt TE M14x40	Vis TE M14x40	Schraube TE M14x40	2
11	0001177	Dado M14	Nut M14	Ecrou M14	Mutter M14	2
12	0007716	Vite TE M12x45	Bolt TE M12x45	Vis TE M12x45	Schraube TE M12x45	1
13	503-929B	Piastra bloccaggio flange	Locking lever	Plaque de blocage des flasques	Flanscharretierplatte	1
14	0030064	Dado M12	Nut M12	Ecrou M12	Mutter M12	1
15	0019291	Vite TE M20x100	Bolt TE M20x100	Vis TE M20x100	Schraube TE M20x100	1
16	0005507	Dado M20	Nut M20	Ecrou M20	Mutter M20	1
17	0016116	Boccola per aggancio	Bushing	Douille	Büchse	1
18	0046555	Rondella piana Ø20	Flat washer Ø20	Rondelle plate Ø20	Flache Scheibe Ø20	1
19	0032366	Copiglia a molla Ø4	Cotter pin Ø4	Goupille ressort Ø4	Federsplint Ø4	1

Rotomec: Ranghinatore stellare 'RS2'

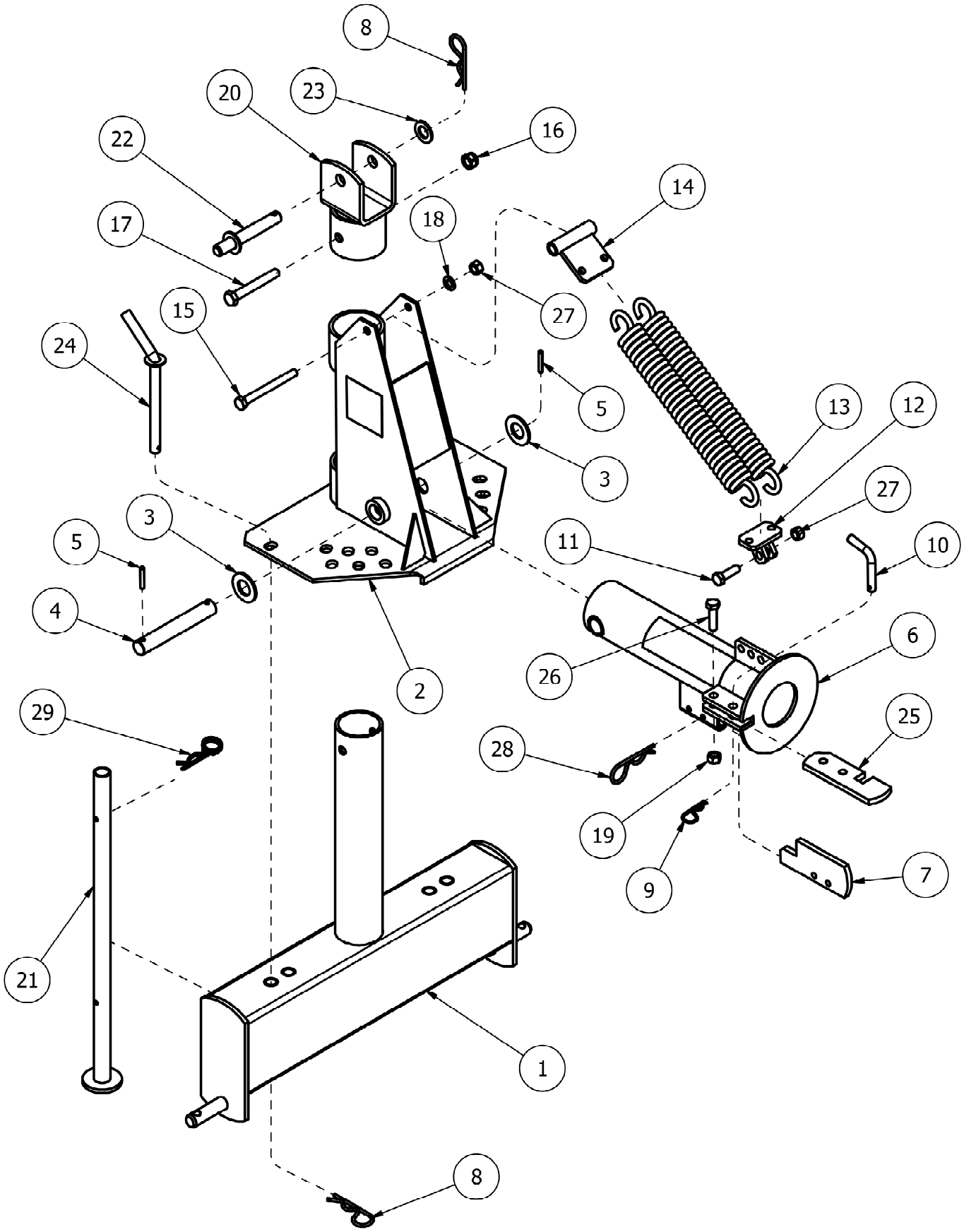

Rotomec: Ranghinatore stellare 'RS2'

N.	COD.	DESCRIZIONE	DESCRIPTION	DESCRIPTION	BESCHREIBUNG	N.
1	502-926B	Attacco terzo punto	Three point hitch	Attelage 3ème point	Ankupplung für oberen Lenker	1
2	502-927B	Triangolo di attacco terzo punto	Frame holder hitch	Triangle d'attelage 3ème point	Anschlussdreiecke an den oberen Lenker	1
3	0005360	Rondella piana Ø25	Flat washer Ø25	Rondelle plate Ø25	Flache Scheibe Ø25	2
4	502-939B	Spina di fulcraggio	Pin	Goupille d'appui	Dorn des Hebelpunkts	1
5	0027294	Spina elastica Ø6x40	Roll pin Ø6x40	Goupille élastique Ø6x40	Spannstift Ø6x40	2
6	502-940B	Tubo pivottante porta telaio	Pivot housing	Tube pivotant de support du châssis	Rahmentragendes Drehrohr	1
7	502-941B	Piastra blocca attacco	Lock plate	Plaque de blocage de l'attelage	Anschlussperrplatte	1
8	0091507	Copiglia a molla Ø4	Cotter pin Ø4	Goupille ressort Ø4	Federsplint Ø4	2
9	0015240	Copiglia a molla Ø3	Cotter pin Ø3	Goupille ressort Ø3	Federsplint Ø3	1
10	0084619	Spina di bloccaggio	Locking pin	Goupille de fixation	Sperrbolzen	1
11	0023265	Vite TE M12x40	Bolt TE M12x40	Vis TE M12x40	Schraube TE M12x40	1
12	502-937B	Piastra attacco molle inferiore	Lower spring clip	Plaque de fixation des ressorts inférieure	Anschlussplatte untere Federn	1
13	502-936B	Molla	Spring	Ressort	Feder	2
14	502-935B	Piastra attacco molle superiore	Upper spring clip	Plaque de fixation des ressorts supérieure	Anschlussplatte obere Federn	1
15	0091301	Vite TE M12x120	Bolt TE M12x120	Vis TE M12x120	Schraube TE M12x120	1
16	0007224	Dado autobloccante M14	Locking nut M14	Ecrou autobloquant M14	Mutter M14	1
17	0090226	Vite TE 14x110	Bolt TE 14x110	Vis TE 14x110	Schraube TE 14x110	1
18	0002265	Rondella piana Ø12	Flat washer Ø12	Rondelle plate Ø12	Flache Scheibe Ø12	1
19	0030064	Dado M12	Nut M12	Ecrou M12	Mutter M12	1
20	502-934B	Attacco superiore terzo punto	Top link support	Attelage supérieur 3ème point	Anschluss obere Lenker	1
21	502-925B	Piedino di appoggio	Stand	Pied de soutien	Stutzfuss	1
22	502-933B	Spina attacco 3° P.TO	Top hitch pin	Goupille attelage 3ème point	Kupplungsstift oberer Lenker	1
23	0046555	Rondella piana Ø20	Flat washer Ø20	Rondelle plate Ø20	Flache Scheibe Ø20	1
24	502-928B	Spina di regolazione inclinazione macchina	Locking pin	Goupille de réglage de l'inclinaison de la machine	Stellstift zur Maschinenneigungseinstellung	1
25	503-929B	Piastra bloccaggio flange	Locking lever	Plaque de blocage des flasques	Flanscharretierplatte	1
26	0007716	Vite TE M12x45	Bolt TE M12x45	Vis TE M12x45	Schraube TE M12x45	1
27	0094139	Dado autobloccante M12	Locking nut M12	Ecrou autobloquant M12	Mutter M12	2
28	0041291	Copiglia a molla Ø5	Cotter pin Ø5	Goupille ressort Ø5	Federsplint Ø5	1
29	0032366	Copiglia a molla Ø4	Cotter pin Ø4	Goupille ressort Ø4	Federsplint Ø4	1

Rotomec: Ranghinatore stellare 'RS2'

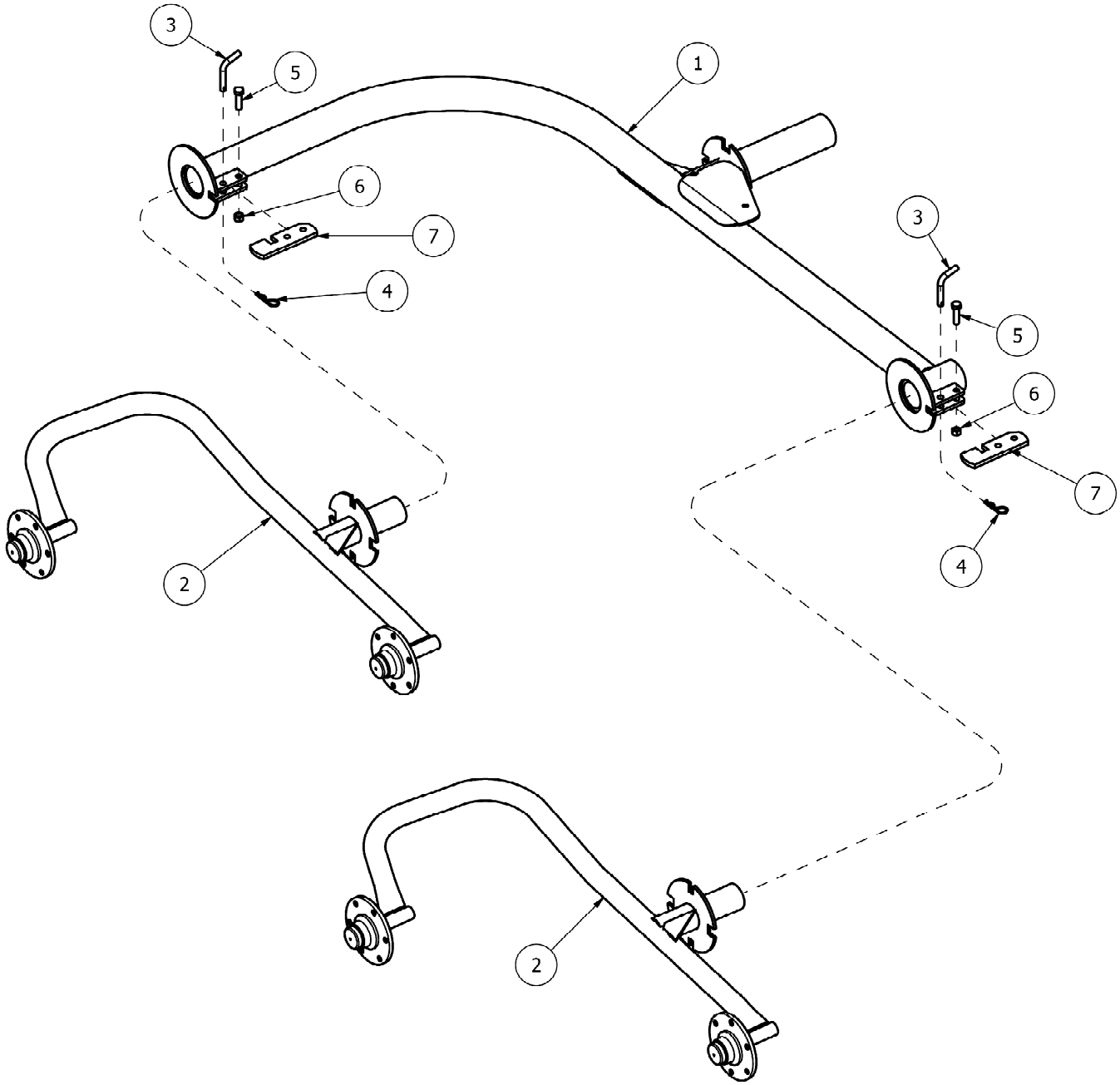

Rotomec: Ranghinatore stellare 'RS2'

N.	COD.	DESCRIZIONE	DESCRIPTION	DESCRIPTION	BESCHREIBUNG	N.
1	502-943B	Telaio per ranghinatore a 4 ruote	Support arm, 4 wheel	Châssis pour râteau-faneur à 4 roues	Rahmen für Sternradrechwender mit 4 Rädern	1
2	502-947B	Braccio dx porta ruote con mozzi	Arm with hub right	Bras droit de support des roues avec moyeux	Arm rechts für Rad- und Nabenauflage	2
	502-948B	Braccio sx porta ruote con mozzi	Arm with hub left	Bras gauche de support des roues avec moyeux	Arm links für Rad- und Nabenauflage	2
3	0084619	Spina di bloccaggio	Locking pin	Goupille de fixation	Sperrbolzen	2
4	0015240	Copiglia a molla Ø3	Cotter pin Ø3	Goupille ressort Ø3	Federsplint Ø3	2
5	0007716	Vite TE M12x45	Bolt TE M12x45	Vis TE M12x45	Schraube TE M12x45	2
6	0030064	Dado M12	Nut M12	Ecrou M12	Mutter M12	2
7	503-929B	Piastra bloccaggio flange	Locking lever	Plaque de blocage des flasques	Flanscharretierplatte	2

Rotomec: Ranghinatore stellare 'RS2'

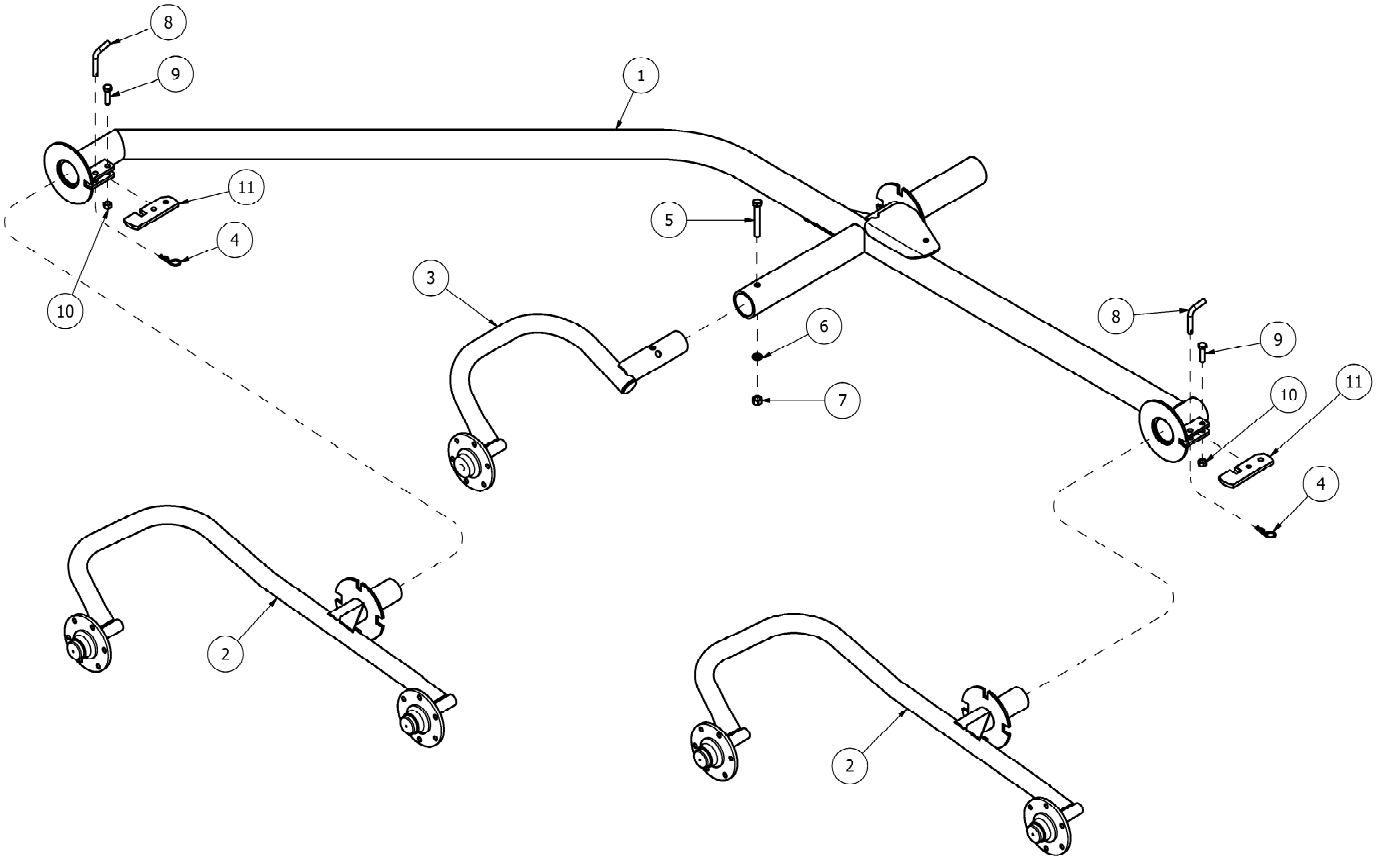

Rotomec: Ranghinatore stellare 'RS2'

N.	COD.	DESCRIZIONE	DESCRIPTION	DESCRIPTION	BESCHREIBUNG	N.
1	502-944B	Telaio per ranghinatore a 5 ruote	Support arm, 5 wheel	Châssis pour râteau-faneur à 5 roues	Rahmen mit Naben für Sternradrechwender mit 5 Rädern	1
2	502-947B	Braccio dx porta ruote con mozzi	Arm with hub right	Bras droit de support des roues avec moyeux	Arm rechts für Rad- und Nabenauflage	2
	502-948B	Braccio sx porta ruote con mozzi	Arm with hub left	Bras gauche de support des roues avec moyeux	Arm links für Rad- und Nabenauflage	2
3	502-954B	Braccio porta ruota con mozzo	Arm with hub	Bras de support des roues avec moyeux	Arm für Rad- und Nabenauflage	1
4	0015240	Copiglia a molla Ø3	Cotter pin Ø3	Goupille ressort Ø3	Federsplint Ø3	2
5	0030285	Vite TE 14x100	Bolt TE 14x100	Vis TE 14x100	Schraube TE 14x100	1
6	0001020	Rosetta elastica Ø14	Spring washer Ø14	Rondelle élastique Ø14	Sprengring Ø14	1
7	0001019	Dado M14	Nut M14	Ecrou M14	Mutter M14	1
8	0084619	Spina di bloccaggio	Locking pin	Goupille de fixation	Sperrbolzen	2
9	0007716	Vite TE M12x45	Bolt TE M12x45	Vis TE M12x45	Schraube TE M12x45	2
10	0030064	Dado M12	Nut M12	Ecrou M12	Mutter M12	2
11	503-929B	Piastra bloccaggio flange	Locking lever	Plaque de blocage des flasques	Flanscharretierplatte	2

Rotomec: Ranghinatore stellare 'RS2'

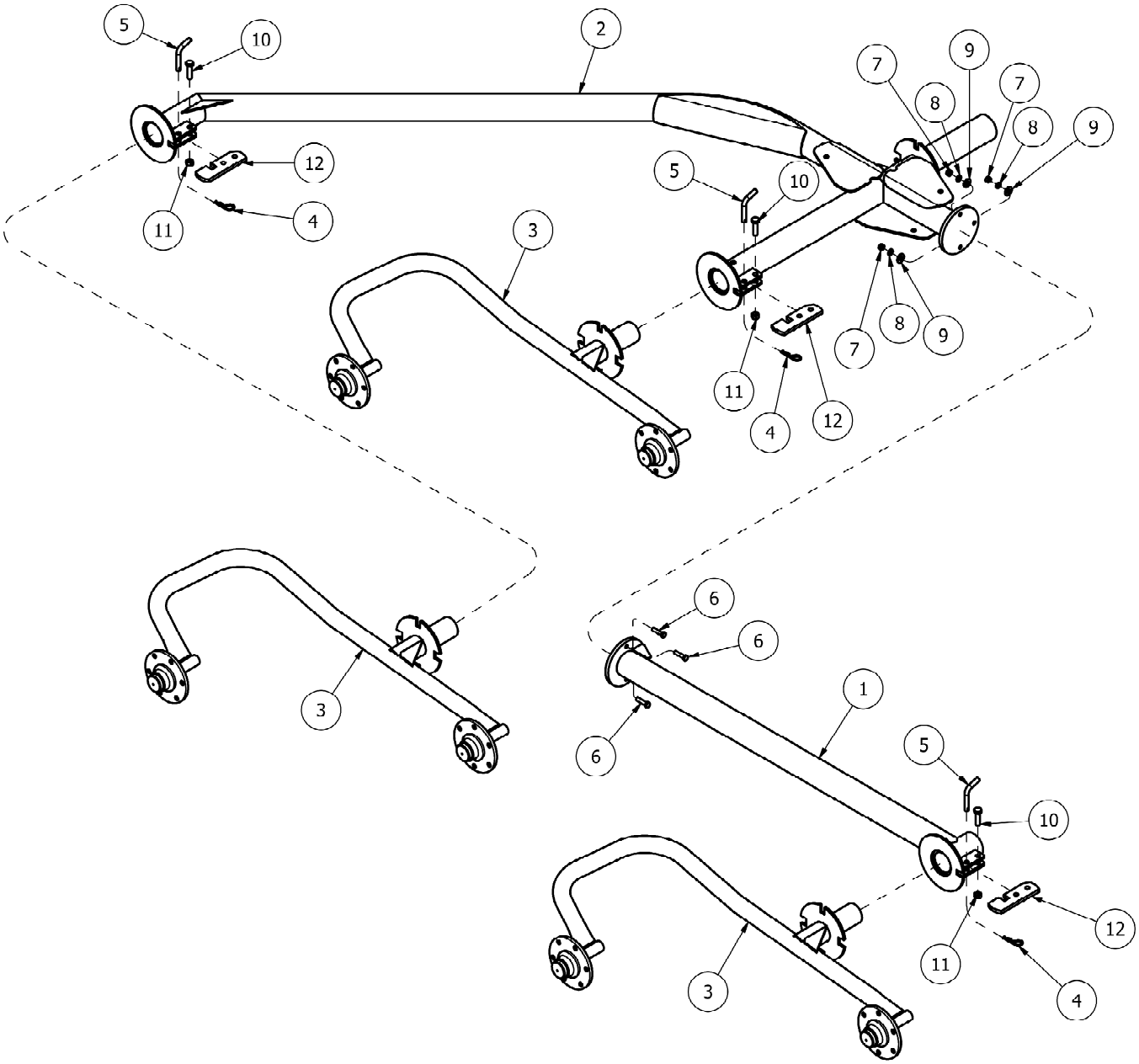

Rotomec: Ranghinatore stellare 'RS2'

N.	COD.	DESCRIZIONE	DESCRIPTION	DESCRIPTION	BESCHREIBUNG	N.
1	18031074	Prolunga Telaio per ranghinatore a 6 ruote	Support arm 6 wheel, front section	Rallonge du châssis pour râteau-faneur à 6 roues	Rahmenverlängerung für 6-rädrigen Sternradrechwender	1
2	18031075	Telaio per ranghinatore a 6 ruote	Support arm 6 wheel, rear section	Châssis pour râteau-faneur à 6 roues	Rahmen für 6-rädrigen Sternradrechwender	1
3	502-947B	Braccio dx porta ruote con mozzi	Arm with hub right	Bras droit de support des roues avec moyeux	Arm rechts für Rad- und Nabenauflage	3
	502-948B	Braccio sx porta ruote con mozzi	Arm with hub left	Bras gauche de support des roues avec moyeux	Arm links für Rad- und Nabenauflage	3
4	0015240	Copiglia a molla Ø3	Cotter pin Ø3	Goupille ressort Ø3	Federsplint Ø3	3
5	0084619	Spina di bloccaggio	Locking pin	Goupille de fixation	Sperrbolzen	3
6	0038614	Vite TE M10x40	Bolt TE M10x40	Vis TE M10x40	Schraube TE M10x40	3
7	0001279	Dado M10	Nut M10	Ecrou M10	Mutter M10	3
8	0001280	Rosetta elastica Ø10	Spring washer Ø10	Rondelle élastique Ø10	Sprengring Ø10	3
9	0002034	Rondella piana Ø10	Flat washer Ø10	Rondelle plate Ø10	Flache Scheibe Ø10	3
10	0007716	Vite TE M12x45	Bolt TE M12x45	Vis TE M12x45	Schraube TE M12x45	3
11	0030064	Dado M12	Nut M12	Ecrou M12	Mutter M12	3
12	503-929B	Piastra bloccaggio flange	Locking lever	Plaque de blocage des flasques	Flanscharretierplatte	3

Rotomec: Ranghinatore stellare 'RS2'

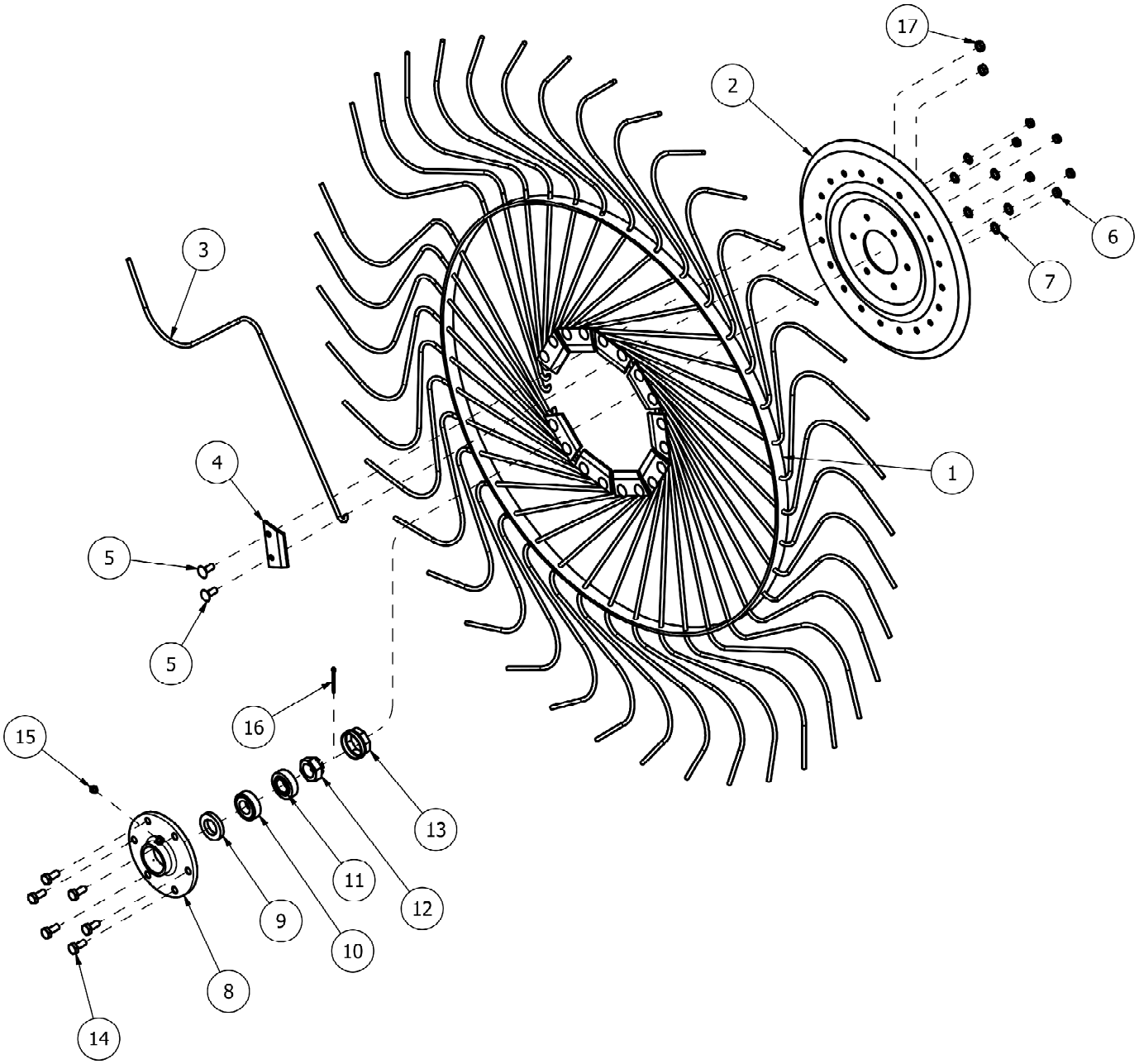

Rotomec: Ranghinatore stellare 'RS2'

N.	COD.	DESCRIZIONE	DESCRIPTION	DESCRIPTION	BESCHREIBUNG	N.
1	502-227B	Cerchio per ruota stellare	Outer wheel	Jante pour roue	Kreis für Sternrad	1
2	502-226B	Flangia per ruota stellare	Inner wheel	Flasque pour roue	Flansch für Sternrad	1
3	502-228B	Dente per ruota stellare	Rake tooth	Dent pour roue	Zinke für Sternrad	40
4	502-221B	Piastrina fermadente	Tine clip	Plaquette d'arrêt de la dent	Zinkensperrplatte	10
5	0060509	Vite TTQST M10x25	Bolt TTQST M10x25	Vis TTQST M10x25	Schraube TTQST M10x25	20
6	0090150	Dado M10	Nut M10	Ecrou M10	Mutter M10	6
7	0035060	Rondella dentellata Ø10	Spring washer Ø10	Rondelle élastique Ø10	Sprengring Ø10	6
8	502-223B	Mozzo per semiasse	Rake wheel hub	Moyeu pour demi-essieu	Halbachsennabe	1
9	502-218B	Anello di tenuta	Dust seal ring	Bague d'étanchéité	Dichtungsring	1
10	0009771	Cuscinetto 30205	Bearing 30205	Roulement 30205	Lager 30205	1
11	502-224B	Cuscinetto 30204	Bearing 30204	Roulement 30204	Lager 30204	1
12	502-953B	Dado M18 x 1,5	Nut M18 x 1,5	Ecrou M18 x 1,5	Mutter M18 x 1,5	1
13	502-225B	Coppetta zincata	Zinc plated hub cap	Couvremoyeau galvanisé	Verzinkter Becher	1
14	0033176	Vite TE M10x25	Bolt TE M10x25	Vis TE M10x25	Schraube TE M10x25	6
15	306-002F	Ingrassatore	Grease fitting	Graisseur	Schmiernippel	1
16	0067217	Copiglia Ø3x35	Cotter pin Ø3x35	Goupille Ø3x35	Splint Ø3x35	1
17	0030156	Dado M10	Nut M10	Ecrou M10	Mutter M10	20
	502-949B	Ruota stellare completa dx	Wheel complete right	Roue complète droit	Vollständiges Sternrad rechts	1
	502-950B	Ruota stellare completa sx	Wheel complete left	Roue complète gauche	Vollständiges Sternrad links	1