ROTOMEC

Livret d'entretien et d'utilisation

HOP

Distributeurs d'engrais portés
Série 100, 160, 300 & 500

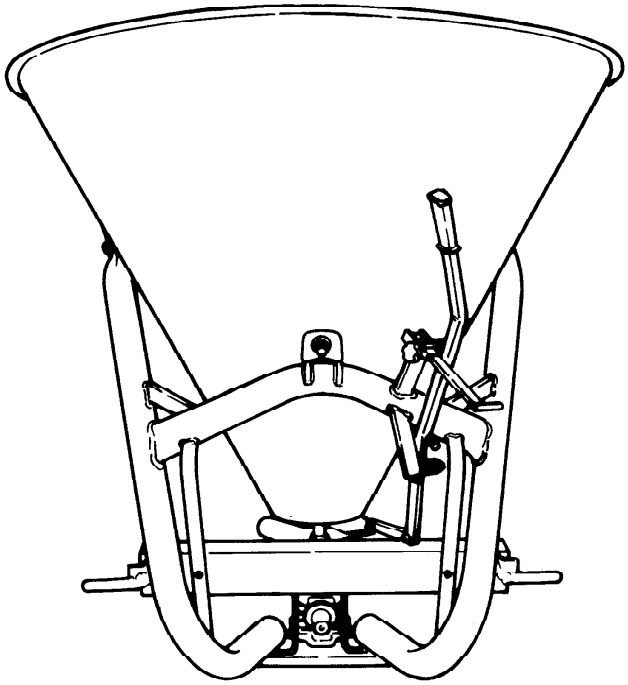

Le présent livret d'entretien et d'utilisation doit toujours accompagner la machine.

MFHOPEB

SECURITE

Attention! Le point exclamatif blanc qui se trouve à l'intérieur du triangle noir, que vous trouverez plusieurs fois le long de ce livret d'entretien et d'utilisation, est utilisé pour signaler des procédures de sécurité. La présence de ce symbole indique des messages qui regardent votre sécurité et celle des tiers. L'inobservation de ces normes de sécurité peut comporter le risque de lésions graves et même mortelles.

Ce symbole signifie:

- ATTENTION!

- SOYEZ PRUDENTS!

- VOTRE SECURITE PERSONNELLE PEUT ETRE IMPLIQUEE!

Messages pour la sécurité préventive

Faire attention aux mots DANGER, ATTENTION et PRUDENCE, précédés par le triangle noir. Ces mots ont été choisis selon les suivant critères:

DANGER: indique une procédure toujours à potentiel dangereux. Il faut procéder avec le maximum d'attention et de prudence. Lire et suivre rigoureusement tous les messages de sécurité qui suivent ce mot.

ATTENTION: indique un détail potentiellemnt dangereux. Procéder avec attention en suivant toujours la procédure de sécurité.

PRUDENCE: est utilisé pour rappeler la pratique correcte de sécurité préventive et pour souligner la procédure pour éviter les endroits dangereux.

ROTOMEC

Livret d'entretien et d'utilisation

HOP

Distributeurs d'engrais portés
Série 100, 160, 300 & 500

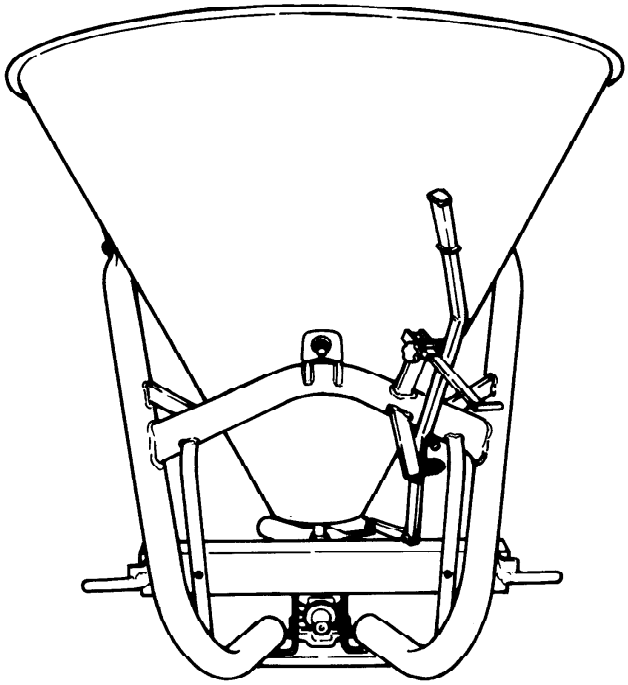

Le présent livret d'entretien et d'utilisation doit toujours accompagner la machine.

INDEX

1 - INTRODUCTION 5

1.01 - Identification de la machine 5

2 - NORMES DE SECURITE 7

2.01 - Préparation 7

2.02 - Demarrage et arrêt 8

2.03 - Autocollants de sécurité 8

3 - UTILISATION ET FONCTIONNEMENT 11

3.01 - Normes de sécurité 11

3.02 - Préparation 13

3.03 - Contrôles avant de commencer le travail 13

3.04 - Arbre à cardan 14

3.05 - Attelage au tracteur 15

3.06 - Commencer le travail 16

3.07 - Technique de travail 16

3.08 - Travail en terrains accidentés 20

4 - ENTRETIEN 22

4.01 - Normes de sécurité 22

4.02 - Contrôles périodiques 23

4.03 - Transport 24

5 - PROCEDURES DE REPARATION 25

5.01 - Pièces de rechange recommandées 25

6 - PROBLEMES ET SOLUTIONS 26

7 - LISTE DE CONTROLE 27

8 - GARANTIE 28

9 - PIECES DETACHEES 31

1 - INTRODUCTION

Nous Vous remercions de votre choix et de votre achat.
Votre nouveau distributeur d'engrais Hop est un produit de la dernière génération, sûr et confiant pour la haute qualité de ses composants et le soin porté dans la réalisation.
Nous Vous conseillons de lire attentivement ce manuel d'entretien et d'utilisation, qui Vous permettra d'obtenir le maximum de rendement dans Votre travail et évitera dangers et inconvénients dérivant d'une utilisation incorrecte de la machine.

1.01 - Identification de la machine

Sur le châssis de la machine est fixé une plaque d'identification. Il est très important de faire référence, au moment des commandes de pièces de rechange ou accessoires, des données inscrites sur la plaque. Ainsi seulement, l'identification étant sûre, nous pourrons traiter vos demandes particulières.
Nous vous conseillons de reproduire le fac-similé et les données d'identification.

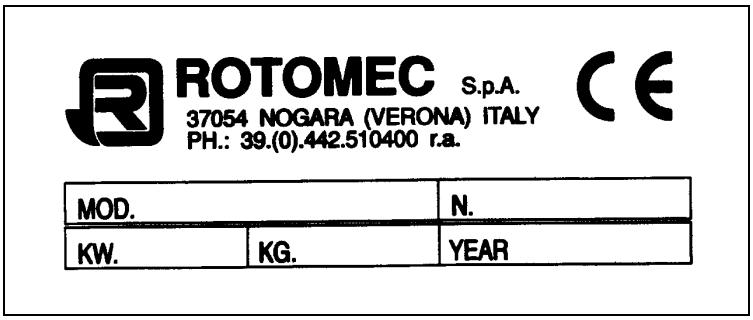

Lire attentivement les conditions de garantie reportées sur ce manuel[1]. Pour que la garantie soit validée, il faut toujours renvoyer au constructeur le formulaire d'enregistrement dûment complété de toutes les informations requises, en joignant une copie de la facture d'achat. Il est d'un intérêt commun que cette procédure soit suivie scrupuleusement.

La garantie n'inclut pas les opérations suivantes:
1. le nettoyage, le transport et les frais accessoires (frais postaux, téléphoniques, etc.).
2. Les roues, les pneumatiques et tous les composants sujets à usure.
3. L'endommagement et la dépréciation causés par un usage normal, par accidents, par manque d'entretien, par protection insuffisante.
4. L'usage de pièces détachées et accessoires non d'origine.

Le Constructeur décline toute responsabilité pour l'usage incorrect de la machine.
Nous rappelons que l'usage incorrect ou les modifications arbitraires apportées à la machine peuvent causer des conditions de dangers graves.

[1] Voir chapitre 8 - Garantie.

PRUDENCE: les repères droit et gauche de la machine correspondent à ceux d'un observateur qui regarde la machine attelée au tracteur qui s'éloigne de lui. La main droite de l'observateur correspond au côté droit de la machine (voir fig. 2).

2 - NORMES DE SECURITE

La sécurité est l'objectif principal que nous avons suivi dans l'étude et dans la réalisation de nos machines. Malheureusement, tous nos efforts peuvent être anéantis à cause d'un seul épisode d'imprudence de la part de l'opérateur.
La prévention contre les accidents est liée avec l'attention, la prudence et la formation professionnelle du personnel responsable de l'usage, du transport et de l'entretien des machines.
L'opérateur est responsable de lire, de comprendre et de suivre correctement toutes les instructions de sécurité contenues dans ce livret d'entretien et d'utilisation.
Consentir seulement au personnel formé d'utiliser le distributeur. Travailler avec des moyens des quels ont ne connaît pas les caractéristiques techniques peut causer des erreurs, de la part de l'opérateur, avec des conséquences dangereuses pour la santé et l'intégrité des personnes.
Lire attentivement ce manuel et celui du tracteur avant d'utiliser le distributeur. En tous cas, (même si la machine est prêtée ou louée) le propriétaire de la machine est responsable de s'assurer que l'operateur, avant de commencer son activité, lit et comprend ce manuel et soit initié à son utilisation.

2.01 - Préparation

1. Lire attentivement et comprendre ce livret d'entretien et d'utilisation ainsi que les messages pour la sécurité préventive.
2. Inspecter soigneusement le distributeur avant de commencer le travail pour s'assurer que des corps étrangers, par exemple, matériaux d'emballages, comme des câbles, des cordes et des feuillards métalliques, soient bien enlevés.
3. Utiliser toujours des vêtement et des accessoires pour la protection personnelle, par exemple, lunettes, gants, chaussures, etc., pendant l'emploi du distributeur d'engrais et aussi dans les opérations de montage, réglage, réparation et entretien.
4. Employer seulement les tracteurs fourni de "roll-bar" et de ceintures de sécurité.
5. Avant de commancer le travail, s'assurer que la superficie herbeuse soit privée de pierres, corps étrangers, branches, etc.
6. Travailler toujours dans des bonnes conditions de visibilité.
7. S'assurer que le distributeur a été proprement monté et réglé.
8. S'assurer que les protections de la machine et les autocollants de sécurité soient correctement montés et bien visibles.

2.02 - Demarrage et arrêt

1. S'assurer que personne ne soit aux alentours du distributeur d'engrais avant de commencer le travail.
2. S'assurer que le levier de vitesse du tracteur soit au "point mort", avant de démarrer le moteur.
3. La prise de force du tracteur fournit le mouvement à la machine. Référer toujours au manuel d'entretien et d'utilisation du tracteur pour les instructions regardant l'embrayage et le débrayage de la prise de force. Se familiariser avec les procédures de démarrage et d'arrêt rapide du tracteur pour éventuellement faire face à des situations imprévues ou d'urgences.
4. Avant d'embrayer la prise de force s'assurer que les tours du moteur soient bas. Une fois que la prise de force a été embrayée mais avant de commencer le travail, augmenter progressivement la vitesse de la P.D.F. jusqu'à 540 t^r/min. et maintenir cette vitesse idéale pendant le reste du travail.
5. Contrôler la protection de la P.D.F. du tracteur. S'assurer qu'elle soit en bonne condition et bien attachée. Dans le cas contraire il faut la remplacer.
6. Si vous heurtez accidentellement un obstacle, débrayer tout de suite la P.D.F., arrêter le moteur et contrôler la machine afin de vérifier les éventuels dégâts avant de reprendre le travail.

2.03 - Autocollants de sécurité

1. Lire et suivre rigoureusemnet toutes les opérations de sécurité et les instructions indiquées sur les autocollants appliqués sur la machine **(voir fig. 2)**.
2. Avant de descendre du tracteur, s'assurer que le moteur soit arrêté, que le frein à main soit engagé, que la clef de contact soit enlevée du tableau de bord du tracteur surtout si celui-ci est laissé non gardé.
3. Se tenir à distance des organes en rotation et de l'arbre à cardan.
4. Garder les protections et les dispositifs de sécurité en place et en bon état.
5. Ne pas permettre à des personnes de se trouver aux alentours du distributeur d'engrais, quand celui-ci est en fonctionnement.
6. Ne pas transporter de passager sur la machine ou sur le tracteur.
7. Ne faire aucune opération de réglage, quand le moteur du tracteur est en fonctionnement et que les organes de la machine sont en mouvement.
8. Avant d'effectuer des réglages, s'assurer que le distributeur d'engrais soit posé de façon sûre et stable.

L'Usine est disposée à fournir gratuitement un set des autocollants concernant la sécurité, si les originaux appliqués à la machine ont été perdus ou se sont abîmés.

Dans la demande faire toujours référence au formulaire de garantie, indiquant le numéro de série, ainsi que le modèle et l'année d'achat de la machine.

Fig. 2 - Autocollants de sécurité: à remplacer en cas de perte.
1. lire attentivement le manuel
2. avant d'effectuer des réglages, arrêter le moteur du tracteur
3. la P.D.F. doit tourner à 540 t'/min
4. se tenir à distance de l'arbre à cardan
5. attention, possible projection d'objets
6. ne pas transporter de passagers

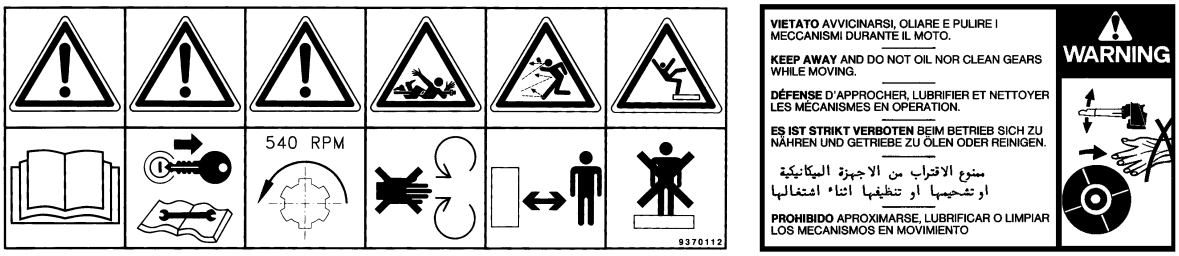

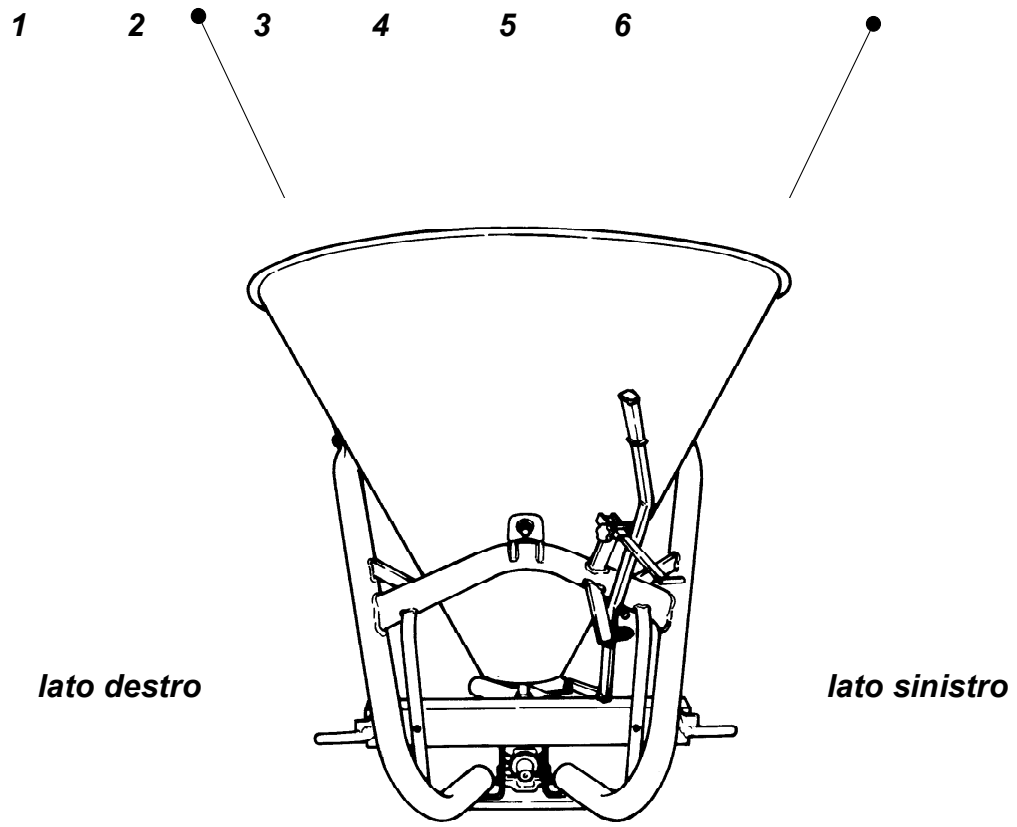

3 - UTILISATION ET FONCTIONNEMENT

L'epandeur d'engrais Hop, avec trémie entonnoir conique et distributeur à disque est un appareil simple et économique pour epandre aussi bien les engrais granulés que les engrais en poudre. Il peut être utilisé comme épandeur de sel et/ou de sable dans les mois d'hiver. Il est construit en 4 versions: 100,160, 300 et 500 litres suivant la capacitè de la trémie. Il est destiné aux tracteurs équipés d'un attelage universel trois points cat. 1 (pour Hop 100 et Hop 160 aussi cat. 0) de puissance comprise entre 16 et 30 CV à 540 t^{r}/min.
Il est équipé de série d'un agritateur fixe et, sur demande, peut être fourni d'un agitateur rotatif.

3.01 - Normes de sécurité

PRUDENCE: la recherche de la sécurité maximum a été le premier objectif que les concepteurs de nos machines se sont fixés au moment de leur dessin.
Toutefois, n'importe quels engagements donnés par notre Société pour la réalisation de produits toujours plus sûrs, peuvent être anéantis, lors même d'un seul épisode d'imprudence de la part de l'opérateur.
La prévention contre les accidents et la sécurité au travail doit représenter, pour autant, un engagement même de la part de celui qui utilise les machines et qui doit toujours agir avec une grande prudence en se conformant aux consignes de sécurité énoncées dans le présent manuel.

1. L'utilisation de la machine, même complète avec protections de sécurité, présente des dangers potentiels qui ne peuvent être prévenus par des solutions relatives au projet ou à leur production. Avant de commencer le travail, les opérateurs doivent lire et comprendre ce livret d'entretien et d'utilisation en prêtant une particulière attention aux normes de sécurité, avant de commencer le travail.
2. Ne pas travailler avec le tracteur et le distributeur d'engrais quand vous êtes fatigués, malades ou sous usage de médicaments.
3. L'epandeur d'engrais a été conçu pour être utilisé avec un tracteur équipé d'une prise de force qui tourne à une vitesse de 540 t^{r}/min.
4. Ne pas permettre à des personnes de se trouver à proximité de la machine en fonctionnement. Ne pas permettre l'emploi du distributeur d'engrais par du personnel non initié à son utilisation.
5. Une étude statistique nous montre que les accidents se produisent le plus souvent avec des machines prêtées ou louées à quelq'un qui n'a pas lu le manuel d'utilisation et qui n'a pas l'habitude de travailler avec un distributeur d'engrais.

6. Avant de descendre du tracteur: mettre le frein à main, s'assurer que la prise de force soit débrayée, arrêter le moteur et enlever la clef de contact du tableau de bord du tracteur. Ne jamais laisser sans garde le tracteur et la machine avec la clef de contact introduite sur le tableau.
7. Ne jamais mettre les mains ou les pieds dans la cuve quand le tracteur tourne, ou avant que toutes les pièces en mouvement soient arrêtées.
8. Ne jamais permettre à des passagers de monter sur le distributeur ou sur le tracteur. Il n'y a pas d'endroits sûrs pour les passagers.
9. Avant de faire marche arrière, débrayer la prise de force du tracteur et s'assurer que tous les organes soient arrêtés. Ne pas continuer le travail quand le tracteur est en marche arrière.
10. Avant de commencer le travail, s'assurer que toutes les protections soient bien installées et fixées à la machine.
11. Tenir éloignés de la machine, mains, pieds et vêtements quand les organes rotatifs du distributeur sont en mouvement.
12. L'epandeur d'engrais a été conçu pour être utilisé avec un tracteur équipé d'une prise de force qui tourne à une vitesse de 540 t^r/min.
13. Ne jamais travailler sous des arbres qui ont des branches basses. L'opérateur pourrait tomber après avoir heurté contre celles-ci et être ensuite renversé par le distributeur.
14. Les parties mécaniques de cette machine ont été conçues et testées pour opérer dans des conditions difficiles. Toutefois, même celles-ci peuvent se casser en cas de choc contre des pierres, des roches, des métaux, des racines, etc. Après l'impact contre un de ces obstacles, il peut s'avérer que des composants de la machine se cassent et soient donc lancés à grande distance et avec force. Pour réduire les éventuels dégâts qui peuvent être causés, éviter que les lames entrent en contact avec ces objets.
15. Si vous heurtez accidentellement un obstacle, arrêter le moteur et contrôler la machine afin de vérifier les éventuels dégâts avant de reprendre le travail.
16. S'assurer que sur le terrain il n'y ait pas de trou, de rochers, de racines ou d'autres dangers cachés.
17. Soyez extrêmement prudent et avancez doucement quand vous devez opérer dans une zone de collines, sur des terrains difficiles ou à proximité de fossés et de garde-fous. Soyez prudent sur des tournants trop étroits.
18. Réduire la vitesse d'avancement descente et sur les tournants étroits pour baisser le risque de perte de contrôle et de renversement. En travaillant en descente faire attention à ne pas démarrer ou freiner brusquement. Eviter de travailler sur des pentes trop raides.
19. Contrôler la machine à des intervalles périodiques[2]. S'assurer que la boulonnerie soit bien serrée. Contrôler que sur la machine il n'y ait pas des composants cassés ou usés.
20. Utiliser exclusivement l'arbre à cardan d'origine, fournit avec la machine au moment de l'achat, complet avec les protections de sécurité correspondantes. Contrôler régulièrement que les protections soient en bon état, dans le cas contraire il faut les changer.

---

[2] Voir chapitre 4 - Entretien.

21. Eviter de travailler à côté des fossés et des mares d'eau.
22. En travaillant en montée ou en descente éviter de démarrer ou de freiner brusquement.
23. Dans le cas de vallées, nous vous conseillons de travailler en montant ou en descendant en évitant d'affronter transversalement les pentes.
24. Les dispositifs de contrôle (câbles, cordons, tringles, tuyaux flexibles, etc.) doivent être positionnés pour éviter les manoeuvres qui pourraient créer des accidents ou des dégâts.
25. Avant de mettre l'engrais dans la cuve, lire avec attention les instructions sur le sac, concernant les précautions à prendre en cas de toxicité ou de corrosivité du produit.

3.02 - Préparation

Note pour le revendeur: le contrôle préliminaire du montage et du graissage de la machine est effectué par le revendeur. Il doit s'assurer que la machine est en parfaite condition et qu'elle soit prête à l'utilisation. En outre, il doit s'assurer que le client soit informé des mesures de sécurité et soit au courant de la bonne utilisation de la machine. Il doit pour finir dresser la liste de contrôle avant livraison[3].

ATTENTION: si l'emballage est fixé à la machine par l'intermédiaire d'un feuillard métallique, il faut veiller à l'enlever avec une attention maximum parce qu'il est souvent tranchant et peut causer des blessures.

3.03 - Contrôles avant de commencer le travail

IMPORTANT: avant de commencer le travail, contrôler:
1. Que les croisillons de l'arbre à cardan soient graissés.
2. Que soient enlevés corps étrangers tels que cordes, branches, herbe, etc.
3. Que toute la visserie est correctement serrée[4].
4. Que le sens de rotation et le nombre de tours de la prise de force du tracteur correspondent à celui indiqué sur la machine.
5. Que toutes les protections de sécurité soient à leur place et bien fixées.
6. Qu'à côté de la machine, il n'ait personne, en particulier enfants ou animaux domestiques.

DANGER: se tenir toujours à distance de l'arbre à cardan et des outils de la machine quand la P.D.F. est embrayée et ceux-ci sont en mouvement.

---

[3] Voir chapitre 7 - Liste de contrôle.

[4] Voir tableau 1, page 20.

Avant d'effectuer des réglages, de mettre ou d'enlever l'arbre à cardan, débrayer la P.D.F., mettre le frein à main, arrêter le moteur du tracteur et enlever la clef de contact.

3.04 - Arbre à cardan

Lire attentivement le manuel d'utilisation et d'entretien de l'arbre à cardan fourni par le constructeur des cardans et conserver le. Les informations suivantes ne remplacent pas ce qui est prescrit par le constructeur des cardans. Elles sont indiquées pour compléter le présent livret.

Fig. 3

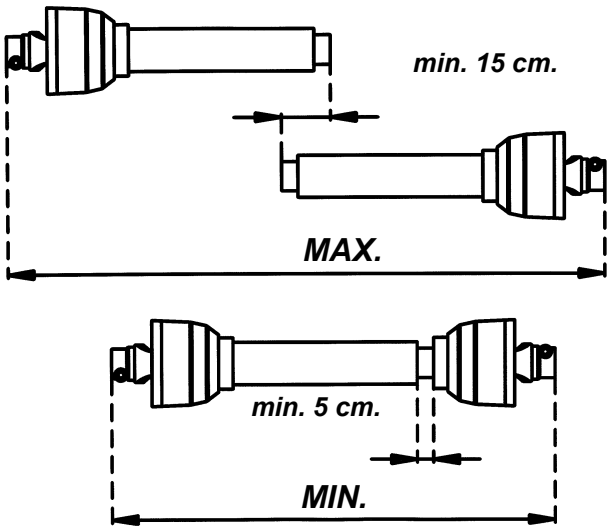

ATTENTION: utiliser toujours l'arbre à cardan d'origine, complet avec ses protections de sécurité correspondantes.

Vérifier toujours la correcte longeur de l'arbre à cardan. Avec la machine reliée au tracteur, les 2 moitiés de l'arbre à cardan doivent avoir un jeu minimum d'au moins 5 cm. et les 2 tubes doivent se superposer d'environ 15 cm. **(voir fig. 3)**.
Pour effectuer ce contrôle enlever les 2 moitiés de l'arbre à cardan, et brancher les respectivement dans la prise de force de la machine et dans la prise de force du tracteur. Placer les côté à côté et vérifier l'accouplement. Ce contrôle doit être effectué avec le relevage du tracteur tout relevé, tout abaissé et en position de travail.

Si l'arbre à cardan est trop long, il est nécessaire de le couper, il faut:
1. mettre côtè à côté les deux demis-arbres dans la plus courte position souhaitée et marquer la partie à éliminer.

2. Marquer et couper à la même dimension le tube interne et externe des protections et les deux profils d'acier glissants.
3. Enlever avec soin les bavures et les copeaux, arrondir, nettoyer et graisser les deux profils.
4. Remonter les deux demis-arbres.

3.05 - Attelage au tracteur

La machine s'adapte à n'importe quel tracteur de correcte puissance[5] avec prise de force qui tourne à una vitesse de 540 t^{r}/min, équipé d'un attelage universel trois points cat.1 (pour Hop 100 et Hop 160 aussi cat. 0).

ATTENTION: toutes les opérations d'attelage de la machine au tracteur, de réglage et d'entretien, doivent s'effectuer moteur arrêté et sans aucun organe en mouvement.

ATTENTION: contrôler que la vitesse et le sens de rotation de la prise de force du tracteur et le sens de rotation correspondent à ceux indiqués sur la machine.

ATTENTION: s'assurer que la pression des pneus du tracteur soit correcte. Il est important de suivre rigoureusement les conseils indiqués dans le manuel d'utilisation et d'entretien du tracteur.

Pour accrocher la machine au tracteur, il faut rapprocher ce dernier en marche arrière vers la machine de façon à pouvoir introduire les bras du relevage dans les fourches inférieures de l'attelage trois points, arrêter le moteur, mettre les chevilles de fixations appropriées et bloquer avec les goupilles. Au moyen des tendeurs latéraux, fixer les bras du relevage de façon à éviter tout déplacement latéral de la machine.

Connecter le troisième point supérieur (en le bloquant avec les chevilles et goupilles) et réglez-le, de façon à ce que, lorsque la machine est parallèle sur le terrain avec le disque de distribution environ 70-80 cm du terrain.

Fixer l'arbre à cardan, complet avec les protections, en contrôlant que les arrêts de blocage des fourches soient bien connectés, sur la prise de force du tracteur et de la machine.

---

[5] Voir tableau 2, page 20.

Accrocher les chaînes de fixation des tubes de protections de façon à consentir la nécessaire liberté de mouvement de l'arbre. Si on doit enlever la protection de la prise de force pour effectuer cette opération, n'oubliez pas de la refixer de façon correcte.

3.06 - Commencer le travail

Avant de commencer le travail, faire ce qui suit:
1. s'assurer qu'il n'y a pas d'obstruction.
2. Avec le moteur du tracteur au "point mort", embrayer la prise de force à environ $^3/_4$ de la vitesse standard. Augmenter progressivement la vitesse de la prise de force jusqu'à 540 t^r/min. Ne jamais dépasser la vitesse standard de la prise de force.
3. Faire tourner la machine à vide un court instant pour s'assurer que tout fonctionne correctement.
4. Ajuster les réglages pour épandre la quantité désirée et pour l'angle de distribution.
5. Enclencer la transmission à petite vitesse et passer la marche avant. Ne pas utiliser en marche arrière.

Avant l'utilisation, ne jamais oublier que **l'utilisateur est toujors responsable** des points suivants:
1. que la conduite de l'ensemble distributeur-tracteur soit toujours correcte et sûre.
2. Que les procédures de sécurité qui concernent aussi bien le distributeur que le tracteur soient apprises, dans les détails, et que soient correctement suivies.
3. Qu'il soit procédé à un entretien périodique et approprié ainsi qu'au graissage de la machine.
4. Que soit lu avec attention le présent manuel d'utilisation et d'entretien.
5. Que les autocollants mis sur le distributeur concernant la sécurité soient bien analysés et compris.
6. Que soit inspecté régulièrement l'état des utensils et éventuellement qu'elles soient changées si usées ou abîmées.
7. Que le tracteur soit équipé, si nécessaire, d'un éventuel lest.
8. Que toutes les protections de sécurité soient à leur place et correctement fixées.
9. Que les pneumatiques soient gonflés à la bonne pression comme indiqué dans le manuel d'utilisation et d'entretien du constructeur du tracteur.
10. Que soit utilisé une tenue appropriée. Il est toujours fortement conseillé de se munir de gants et lunettes. Ne jamais être chaussé, en conduisant, de sandales ou savates. Ne jamais conduire pieds nus.
11. Que le travail soit exécuté uniquement en plein jour, en évitant l'aube, le coucher du soleil et la lumière artificielle.

3.07 - Technique de travail

La quantité de matière épandue par acre dépend des facteurs suivants:
1. vitesse d'avancement.
2. Poids et taille unitaire de la matière à épandre.
3. Largeur d'épandage.
4. Position du levier.

La vitesse d'avancement dépend des conditions du terrain. Seul un essai Vous permettra de trouver la vitesse d'avancement idéale pour des conditions de travail optimales.

Réglage d'épandage pour le modéle Hop 100
Le distributeur d'engrais Hop 100 est réglable de trois façons:
1. réglage du **gabarit d'épandage**.
2. Réglage de la **quantité de matière à épandre**.
3. Réglage de la **largeur d'épandage**.

Pour **régler le gabarit d'épandage**, faire glisser (à gauche ou à droite) le levier **(n° 5)** situé sous la cuve et passant à travers la protection en demi lune **(n° 4)** du disque. Pour déplacer le levier à droit ou à gauche il faut desserrer le boulon avec le volant à main que le fixe sur le trou.
Ceci modifie le gabarit d'épandage, si le levier est à la position 0 (au centre) l'épandage sera de 180°, si le levier est tout à droit l'épandage sera 90° à gauche, si le levier est tout à gauche l'épandage sera 90° à droit **(voir fig. 4).**

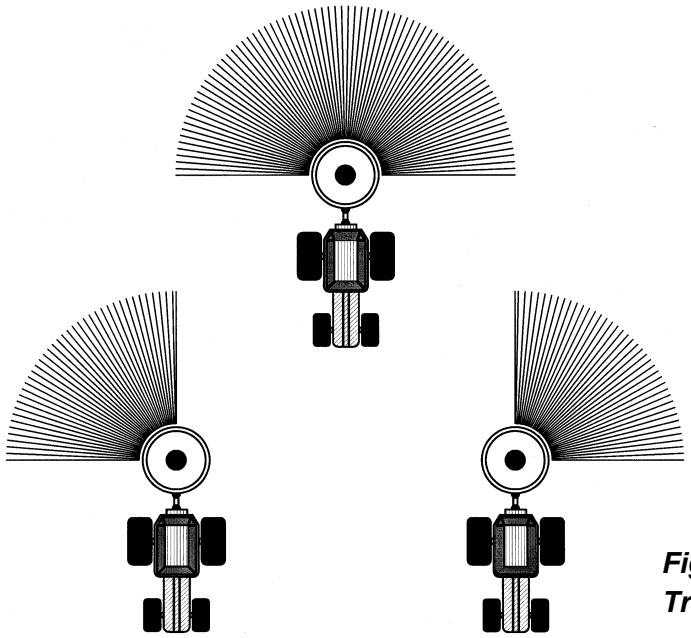

Fig. 4
Trois différentes façons d'épandage.

Pour régler la **quantité de matière à épandre** utiliser le même levier, mais au lieu de le tourner à droite ou à gauche il faut le tirer en avant ou en arrière pour augmenter ou diminuer l'ouverture de la cuve selon la quantité de materiel que l'on désire épandre. Pour cette régulation il faut employer l'échelle graduée située directement sur le levier. Sur cette ci, fixée avec un volant, il y a une tige qui indique la position d'ouverture; si par exemple on désire ouvrir le trou de la cuve jusqu'à la position 6, il faut desserrer le volant fixe tige, fermer complètement le trou de la cuve, pousser le levier et positionner la tige jusqu'à la position 6; serrer donc le volant et puis pousser le levier jusqu'à la tige touche le dispositif d'arrêt.

Pour régler la largeur d'épandage: un déflecteur arrière **(n° 49, fig. 2)** est disponible pour les réglages additionnels. Déplacer le déflecteur vers le haut ou vers le bas pour changer la distance d'épandage. Plus bas est le déflecteur, plus petite est la largeur d'épandage; plus haut est le déflecteur, plus grande est la largeur d'épandage.

En utilisant le tableau **3**[6] on établira la quantité indicative de matière distribuée (gr/m^2) selon la largeur d'épandage (2 mètres et 4 mètres) et la position du levier de distribution. **Par exemple, avec le levier en position 5, à une vitesse d'avancement de 3 km/h et avec une largeur d'épandage de 2 mètres, la quantité de matière distribuée sera de 180 gr/m^2.**

Réglage d'épandage pour modèles 300 et 500

Les distributeurs d'engrais Hop 300 et Hop 500 sont réglables de deux façons:
1. réglage du gabarit d'épandage.
2. Réglage de la quantitè de matière à épandre.

Réglage du gabarit d'épandage: l'épandage peut être reglé en position centrale, tout à droite ou tout à gauche en agissant sur la plaque de reglage gauche **(n° 15)** ou droite **(n° 30)**. Pour avoir l'épandage centrale, les plaques de réglage s'ouvrent ou se ferment au même temps, mais avec l'emploi de vis de fixage on peut les regler de façon indipendente.

On peut aussi regler l'épandage en agissant sur le dispositiìf de distribution **(n° 42)** du disque **(n° 43)**. En tirant en arrière le dispositif de distribution en sens antihoraire on pourra augmenter l'épandage à droite; au contraire en pussant en avant le dispositif de distribution en sens horaire on pourra augmenter l'épandage à gauche **(vedi fig. 5)**. Si par exemple l'épandage de matière sera pour la plupart dans la partie centrale et à gauche, il faut tirer en arrière le dispositif de distribution (en sens antihoraire) et fermer la plaque de réglage droite.

[6] Voir tableau 3, page 21.

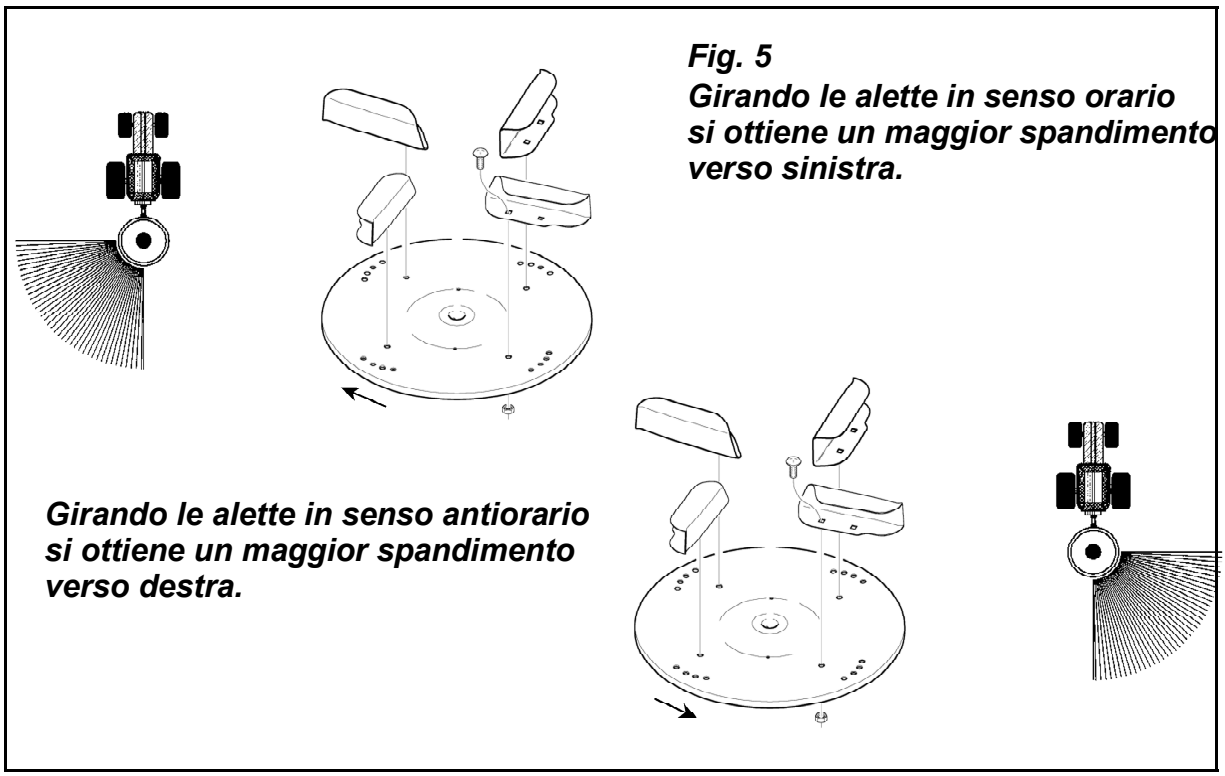

Fig. 5
Girando le alette in senso orario si ottiene un maggior spandimento verso sinistra.

Réglage de la quantité de matière à épandre: pour régler la quantité de matière à épandre utiliser le levier **(n° 9)**, il faut le tirer en avant ou en arrière pour augmenter ou diminuer l'ouverture de la cuve.
Pour cette régulation il faut employer l'échelle graduée **(n° 31)**. Fermer complètement le trou de la cuve, pousser le levier et positionner la tige jusqu'à la position desirée **(n° 29)**; fixer avec le volant; pousser le levier jusqu'à la tige **(n° 9)**.

En utilisant le tableau 4[7] on établira la quantité indicative de matière distribuée (kg/ha) selon la largeur d'épandage (8 mètres et 18 mètres) et la position du levier de distribution. **Par exemple, avec le levier en position 5, à une vitesse d'avancement de 2 km/h et avec une largeur d'épandage de 18 mètres, la quantité de matière distribuée sera de 600 kg/ha.**

PRUDENCE: pour affronter des situations imprévues ou d'urgences, apprendre comment arrêter la machine et le tracteur en situation pressante.

[7] Voir tableau 3, page 21.

3.08 - Travail en terrains accidentés

ATTENTION: le travail sur terrains accidentés et comportant des pentes irrégulières, requiert une prudence particulière afin d'eviter que le tracteur et le distributeur se renversent.
Observer la nature du terrain et établir un mode de travail sûr.
Dans le cas de petites vallées, nous vous conseillons de travailler en montant ou en descendant en évitant d'affronter transversalement les pentes et les petites vallées.
Eviter les démarrages et arrêts brusques. Ralentir avant d'inverser le sens de marche, spécialement lors de travail sur des terrains non coupés. Eviter de travailler près des fossés et des mares d'eau.

TABLEAU 1 - VALEURS APPROXIMATIVES DE SERRAGE DES BOULONS

Diamètre	Classe 8.8		Classe 10.9	
	N.m	lb.ft	N.m	lb.ft
M 8	25	18	35	26
M 10	50	37	70	52
M 12	90	66	125	92
M 14	140	103	200	148
M 16	215	155	305	225
M 18	295	217	420	309
M 20	420	302	590	438
Quand les écrous et les rondelles sont usées, augmenter les valeurs de 5%.				

TABLEAU 2 - BABY HOP - CARACTERISTIQUES TECHNIQUES

Serie Hop				
Modèle	HP	Capacité de la cuve Litres	Poids kg	Largeur d'épandage cm.
Hop 100	16-30	105	37	200-700
Hop 160	16-30	150	46	200-700
Hop 300	16-30	250	57	600-1400
Hop 500	16-30	350	62	600-1400
Options: agitateur à roue pour engrais en poudre; convoyeur latéral, deflecteur.				

TABLEAU 3 - HOP 100 QUANTITÉ DE MATIÈRE ÉPANDUE (kg/ha)

Position du levier	Largeur d'épandage 4 mètres		Largeur d'épandage 6 metri	
	2 km/h	6 km/h	2 km/h	6 km/h
0	0	0	0	0
1	268	77	178	52,5
2	532,5	154	352,5	105
3	806,5	238	532	160,5
4	1.092,5	351	729,5	228
5	1.388,5	455,5	924,5	303,5
6	1.684	560	1.116,5	370
7	1.970,5	676	1.314	453,5
8	2.266,5	806,5	1.510,5	532
9	2.560	927,5	1.702,5	617,5
10	2.848,5	1.048,5	1.898	698

TABLEAU 4 - HOP 160, HOP 300 & 500 - QUANTITÉ DE MATIÈRE ÉPANDUE (kg/ha)

Position du levier	Largeur d'épandage 8 mètres			Largeur d'épandage 13 mètres		
	2 km/h	4 km/h	8 km/h	2 km/h	4 km/h	8 km/h
0	0	0	0	0	0	0
1	168	83	60	102	51	37
2	452	226	113	276	138	69
3	904	452	226	552	276	138
4	1.356	678	339	828	414	207
5	1.808	904	452	1.104	552	276
6	2.260	1.130	565	1.380	690	345
7	2.712	1.356	678	1.656	828	414
8	3.164	1.582	791	1.932	966	483
9	3.616	1.808	904	2.208	1.104	552

4 - ENTRETIEN

DANGER: avant de commencer n'importe quelle opération de réglage ou d'entretien mettre le frein à main, débrayer la prise de force, arrêter le moteur. Enlever la clef de contact. Utiliser toujours, pendant les opérations d'entretien, des gants et des lunettes.
Poser de façon sûre la machine sur le supports. Ne jamais se fier au relevage du tracteur afin de prévenir les éventuelles chutes accidentelles de la machine et d'éviter ainsi les possibles dommages personnels. Utiliser toujours, durant les opérations d'entretien, des gants et des lunettes. Ne jamais mettre les doigts dans les fentes de tôles afin d'éviter de possibles blessures aux mains.

4.01 - Normes de sécurité

1. L'acheteur est responsable de l'entretien périodique de la machine.
2. Garder l'endroit destiné à atelier pour les réparations et l'entretien, nettoyé et ordonné.
3. S'assurer que cet endroit soit bien aéré et qu'il puisse s'ouvrir à l'extérieur pour disperser les éventuels gaz d'échappement dans le cas qu'il soit nécessaire d'allumer le moteur du tracteur.
4. N'effectuer aucune opération de réparation ou de réglage avec le moteur du tracteur en fonctionnement. Avant de commencer n'importe quelle opération d'entretien ou de réparation, arrêter le moteur, mettre le frein à main, enlever la clef de contact.
5. S'assurer que l'arbre à cardan et tous les organes en mouvement soient arrêtés avant d'effectuer l'entretien de la machine.
6. Fixer le distributeur d'éngrais dans une façon sûre et stable avant de commencer les operations d'éntretien.
7. Pendant opérations de réparation et d'entretien ne jamais se fier du relevage du tracteur pour maintenir la machine levée. Dans ces cas il faut toujours fixer la machine au sol avec le pied de soutien correspondant.
8. Pendant les opérations d'entretien de la machine utiliser toujours des vêtements et des accessoires pour la protection personnelle, par exemple, lunettes, gants, chaussures, etc.
9. Contrôler périodiquement le degré de serrage des boulons[8].
10. Une fois terminées les opérations d'entretien et de réparation s'assurer que toutes les protections soient correctement remontées.
11. Ranger les outils et l'equipement utilisés.

[8] Voir tableau 1, page 17.

12. S'il faut remplacer des boulons à tête hexagonale, s'assurer d'utiliser des vis et des écrous avec charge de rupture non inférieure à celle d'origine.
13. En position de repos, l'arbre à cardan doit être fixé au troisième point supérieur du châssis au moyen d'un crochet de support.
14. Utiliser seulement des pièces de rechange et des accessoires d'origine. La garantie tombe, et pour autant l'usine décline toute responsabilité pour des dégâts dérivant de l'inobservation de cette norme.
15. N'apporter aucune modification non autorisée à la machine. N'importe quelle modification peut altérer les conditions de sécurité de la machine et sa durée de vie. Si la machine a été modifiée, la garantie tombe et l'usine décline toute responsabilité pour les éventuels dégâts ou lésions provoqués.

4.02 - Contrôles périodiques

Avant de commencer à travailler:
1. appliquer une mélange de naphte et huile sur le distributeur specialement dans les parties cachées et les coins sans oublier que il faut faire cet opération dans un endroit aéré ou en plein air.
2. Avec un pinceau ou un graisseur appliquer une couche épaisse de graisse à toutes les pièces qui bougent.

Après chaque utilisation:
1. laver la machine sans utiliser une pression excessive, spécialement sur les pièces qui bougent. Il est particulièrement important de laver la machine après avoir utilisé du sel ou de l'engrais.
2. Bien sécher la machine.
3. Appliquer une mélange de naphte et huile sur le distributeur dans un endroit aéré ou en plein air.
4. Graisser les pièces qui bougent avec un pinceau ou un graisseur.
5. Graisser l'arbre à cardan. Pour le cardan, deux à trois coups de graisseur par croisillon sont suffisants ainsi que pour les arbres télescopiques.

Après la saison d'utilisation:
1. bien laver et sécher le distributeur d'engrais.
2. Inspecter les diffèrentes pièces du distributeur et changer celles usées ou abîmées. Si de la matière corrosive a attaqué le métal sous la peinture, nettoyer la surface avec une brosse métallique et faire une retouche avec de l'apret puis de la peinture.
3. Resserrer la boulonnerie. Appliquer une mélange de naphte et huile sur le distributeur. Graisser toutes les pièces qui bougent.
4. Couvrir le distributeur d'engrais avec une bâche et le mettre dans un endroit couvert de façon à l'avoir en parfait état à la reprise du travail.

NOTE: le boîtier multiplicateur a été rempli de graisse SAE 90 en usine pendant le montage. La graisse ne doit jamais être remplacée sauf si une intervention prévoit l'ouverture du boîtier.

4.03 - Transport

ATTENTION: toutes les opérations de transport de la machine attelée au tracteur doivent s'effectuer en respectant les normes de loi.
Choisir une vitesse d'avancement prudente et appropriée au transport particulier.
Réduire la vitesse quand vous devez négocier des courbes et prévoir les éventuels chocs de la machine contre des obstacles arrêtés ou en mouvement.

5 - PROCEDURES DE REPARATION

PRUDENCE: ces opérations doivent être effectuées par du personnel spécialisé auprès de nos centres d'assistance technique. Nous déconseillons des réparations faites par des personnes non formées.

Si des fissures et des éraflures se sont produites sur la machine:
1. Les brosser à la brosse métallique et faire des retouches avec l'apret.
2. Entreposer la machine sur des planches de bois.

5.01 - Pièces de rechange recommandées

Nous conseillons d'avoir à disposition les pièces de rechange suivantes:

Description	Quantité
Hop 100:	
Disque de distribution	1
Douille	1
Agitateur	1
Hop 160:	
Disque de distribution	1
Agitateur	1
Hop 300 & 500:	
Dispositif de distribution	1 set
Agitateur	1

6 - PROBLEMES ET SOLUTIONS

ATTENTION: éteindre le moteur du tracteur et assurez-vous qu'aucun organe de la machine soit en fonctionnement avant de toucher ou réparer la machine.

PROBLEMES	CAUSES POSSIBLES	SOLUTIONS
Epandage non uniforme.	Levier d'ouverture mal positionné.	Régler le levier à la bonne position (voir paragraphe 3.07 - Opération technique).
Le produit ne tombe pas sur le disque de distribution.	Produit umide ou en poudre.	Toujours employer des produits secs et des engrais granulés. Pour des engrais en poudre employer l'agitateur rotatif (sur demande).
Rotation de l'arbre à cardan sans transmission au disque de distribution.	Goupille de blocage de disque sur l'arbre coupée.	Remplacer la goupille.
Endroit de distribution du produit inférieur à celui permis par la machine.	Vitesse d'avancement trop faible. Cuve inclinée.	Contrôler la vitesse de la P.D.F. qui doit tourner à 540 t^r/min. Contrôler la position de la machine: elle doit être horizontale ou légèrement inclinée vers l'avant.

7 - LISTE DE CONTROLE

Inspecter attentivement la machine après l'assemblage et contôler son parfait fonctionnement; vérifier toujours les points suivantes et, si nécessaire, suivre les réglages exacts.

- ☐ Niveau d'huile dans le boîtier d'engrenages.
- ☐ Protection et garde-fou correctement assemblés.
- ☐ Points de graissage graissés.
- ☐ Tous les boulons correctement vissés.
- ☐ Tous les autocollants mis sur la machine **(voir fig. 2)**.
- ☐ Les lames correctement installées et vissées.
- ☐ Vérifier la machine en mouvement et contrôler l'éventuelle présence de vibrations ou bruits.
- ☐ Contrôler la présence de ce manuel d'utilisation et d'entretien, lors de la livraison.

Regarder le manuel d'utilisation et d'entretien avec le client. Expliquer les points suivants:

- ☐ Garantie.
- ☐ Opérations de sécurité et service.
- ☐ Bonne installation et utilisation de la machine.
- ☐ Entretien, graissage et contrôles périodiques.
- ☐ Problèmes et solutions possibles.
- ☐ Bon fonctionnement de la machine et sa mise en repos après le travail.
- ☐ Pièces de rechange et assistance.
- ☐ Vérifier que le client remplit proprement et envoie le formulaire de garantie.
- ☐ Remettre au client le manuel d'utilisation et d'entretien et conseillez lui de lire attentivement.

La garantie n'est pas valable quand le formulaire de garantie est incomplet ou n'a pas été expédié à l'Usine avec la facture de vente.

Modèle _____ N° di série _____

Date de livraison _____ Signature du revendeur _____

8 - GARANTIE

L'Usine garantie les machines produites pour tous défauts de matériels ou de constructions. Les machines sont garanties, de la date de facture de vente, pour les périodes suivantes:

1. **24 mois** pour les utilisateurs privés.
2. **12 mois** pour les activités commerciales et les utilisateurs en sous-traitance.
3. **30 jours** pour les entreprises qui louent ou prêtent l'équipement.

La garantie est valable seulement si la carte d'enregistrement jointe, a été retournée correctement remplie au producteur durant les 14 jours qui suivent la date de livraison avec la facture d'achat.
La garantie n'est pas appliquée, si la machine n'a pas été entièrement payée.
Ces dispositions, parties intégrantes de la garantie offerte par le Constructeur, excluent tout autre forme de responsabilité de la part du producteur.
L'acheteur ne peut soulever de droits de garantie envers le producteur, relative et contractée par inadvertance ou responsabilité civile, dérivés de n'importe quel événement. La garantie prévoit le remplacement ou la réparations des parties reconnues défectueuses par nous.
Les frais de remplacement des lubrifiants, frais de transport et éventuels droits douaniers et T.V.A., sont dans tous les cas à la charge de l'acheteur. **Le remplacement ou la réparation des parties en garantie ne prolonge pas le terme de celle-ci.** En cas de vente de la machine, la garantie tombe et ne peut être transférée au nouveau propriétaire.
Ne sont, en aucun cas, couverts par la garantie les points particuliers tels que: arbres à cardan avec leur dispositif de sécurité (limiteur à boulon de traction, boulons de traction, friction), roues, outils et autres matériaux sujets à usure.
En aucun cas, la responsabilité du producteur ne pourra être supérieure au prix d'achat de la machine. L'acheteur accepte à ne pas avoir droit à quel autre dédommagement de la part du producteur (inclus, mais non limités les éventuels dégâts ou incidents qui pourront être vérifiés comme perte de profits, perte de vente, dommages à des personnes ou objets ou alors d'autres incidents ou pertes qui en résultent).
Si durant la période de garantie un produit à cause de défaut de travail ou de matériels défectueux, ne serait plus apte à son usage, l'acheteur s'engage à communiquer immédiatement le défaut au producteur. Le producteur à la faculté de décider l'opportunité de changer les pièces, réparer ou reprendre la machine.
Sans notre autorisation écrite ou préalable nous n'acceptons aucun retour.
L'usine n'assure pas les coûts relatifs aux travaux de réparations ou pour les pièces endommagées substituées durant la période de la garantie.
La garantie est valable, seulement, si la machine a été utilisée de façon correcte et conforme aux instructions reportées sur le manuel.
La garantie tombe, et pour autant l'Usine décline toute responsabilité quand des pièces d'origine de la machine ont subi des transformations ou ont subi des réparations dans des établissements autres que ceux autorisés par nous, quand les pièces d'origine sont changées par des pièces de fabrication diverses.

De même, l'Usine décline toute responsabilité pour des dégâts directs ou indirects dérivant de l'emploi incorrect de la machine.
L'Usine se réserve le droit de modifier ou d'apporter les innovations à ses propres produits, sans avoir l'obligation de modifier ou innover la machine ou les pièces déjà vendues.
Litige: seul le Tribunal de Vérone est compétent pour traiter les litiges.

Déclaration CE de Conformité

aux sens de la directive CEE 2006/42/CE
et successives modifications

La Société

ROTOMEC spa
Via Molino di Sopra, 56
37054 Nogara (Verona), Italie

Déclare que le produit:

Distributeur d'engrais porté
Hop 100, 160, 300 & 500

est conforme aux "Qualités Essentielles de Sécurité et de Protection de la Santé" suivant les Directives CEE 2006/42/CE et ses successives modifications.
Pour mettre en pratique dans les règles de l'art les prescriptions en matière de sécurité et de santé, il a été tenu compte des normes et des spécifications techniques suivantes: EN 14017/2005; ISO 4254-1.

Pio G. Figna
Administrateur unique Nogara, le _____

Relèvement du bruit:
Pendant l'utilisation le distriuteur d'engrais travaille avec une pression acoustique pas supérieure à 80 dB.

9 - PIECES DETACHEES

Hop 100

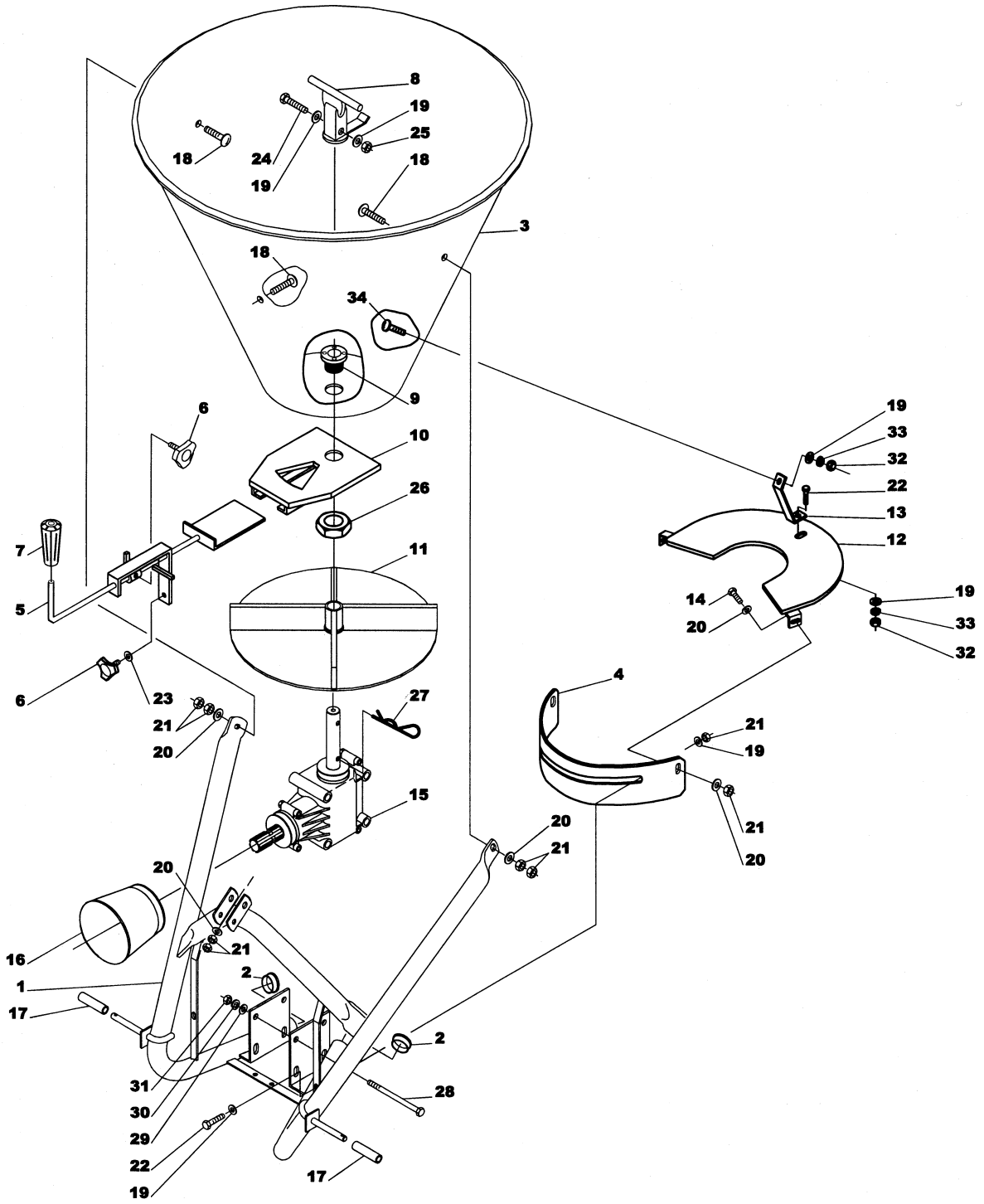

N.	COD.	DESCRIZIONE	DESCRIPTION	DESCRIPTION	BESCHREIBUNG	N.
1	501-660B	Telaio v.100	Frame v.100	Châssis v.100	Rahmen v.100	1
2	0014616	Tappo in gomma D.45	Rubber cap D.45	Bouchon D.45	Deckel D.45	2
3	501-661B	Tramoggia v.100	Hopper v.100	Trémie v.100	Trichter v.100	1
4	501-668B	Protezione	Protection	Protection	Schutz	1
5	501-630B	Gruppo registro portina	Shutter adjusting device	Groupe de réglage	Türeinstellaggregat	1
6	501-631B	Volantino D.6x16	Adjustment knob D.6x16	Vis de fixage D. 6x16	Stellschraube D.6x16	2
7	501-639B	Pomello registro portina	Shutter regulation knob	Pommeau de réglage	Türeinstellgriff	1
8	501-123B	Agitatore fisso	Stationary stirrer	Agitateur fixe	Feststehender Rührer	1
9	501-622B	Boccola filettata	Threaded bushing	Douille	Gewindebüchse	1
10	501-652B	Portina mobile	Mobile shutter	Plaque de réglage	Bewegliche Tür	1
11	501-650B	Disco spanditore	Spreader disc	Disque de distribution	Streuscheibe	1
12	0014627	Protezione	Protection	Protection	Schutz	1
13	0014338	Piatto di attacco	Attachment plate	Plaque d'attache	Anschlußplatte	1
14	0015012	Vite TE D.8x20	Bolt TE D.8x20	Vis TE D.8x20	Schraube TE D.8x20	2
15	501-670B	Gruppo scatola	Gearbox	Boîtier	Gehäusegruppe	1
16	0014466	Protezione cardano	Shaft protection	Protection arbre	Kardangelenkschutz	1
17	0014710	Boccola per cat.1	Bushing for cat. 1	Douille pour cat. 1	Büchse für Kat. 1	2
18	501-663B	Vite TT D.8x25	Bolt TT D.8x25	Vis TT D.8x25	Schraube TT D.8x25	3
19	0015230	Rondella piana D.8x17	Flat washer D.8x17	Rondelle plate D.8x17	Flache Scheibe D.8x17	8
20	0014514	Rondella piana D.8x24	Flat washer D.8x24	Rondelle plate D.8x24	Flache Scheibe D.8x24	7
21	0001806	Dado D.8	Nut D.8	Ecrou D.8	Mutter D.8	10
22	0046454	Vite TE D.8x16	Bolt TE D.8x16	Vis TE D.8x16	Schraube TE D.8x16	3
23	0011209	Rondella piana D.6x18	Flat washer D.6x18	Rondelle plate D.6x18	Flache Scheibe D.6x18	1
24	0015220	VIte TE D.8x35	Bolt TE D.8x35	Vis TE D.8x35	Schraube TE D.8x35	1
25	0091384	Dado autobloccante D.8	Locking nut D.8	Ecrou autobloquant D.8	Mutter D.8	1
26	501-651B	Dado D.30 BPF	Nut D.30 BPF	Ecrou D.30 BPF	Mutter D.30 BPF	1
27	501-657B	Copiglia a molla D.5	R shaped cotter pin D.5	Goupille ressort D.5	Federsplint D.5	1
28	0015273	Vite TE D.10x110	Bolt TE D.10x110	Vis TE D.10x110	Schraube TE D.10x110	4
29	0002034	Rondella piana D.10x21	Flat washer D.10x21	Rondelle plate D.10x21	Flache Scheibe D.10x21	4
30	0001280	Rondella grower D.10	Spring washer D.10	Rondelle élastique D.10	Scheibe D.10	4
31	0090150	Dado D.10	Nut D.10	Ecrou D.10	Mutter D.10	4
32	0046545	Dado D.8	Nut D.8	Ecrou D.8	Mutter D.8	2
33	0003144	Rondella grower D.8	Spring washer D.8	Rondelle élastique D.8	Scheibe D.8	2
34	0084289	Vite TT D.8x20	Bolt TT D.8x20	Vis TT D.8x20	Schraube TT D.8x20	1

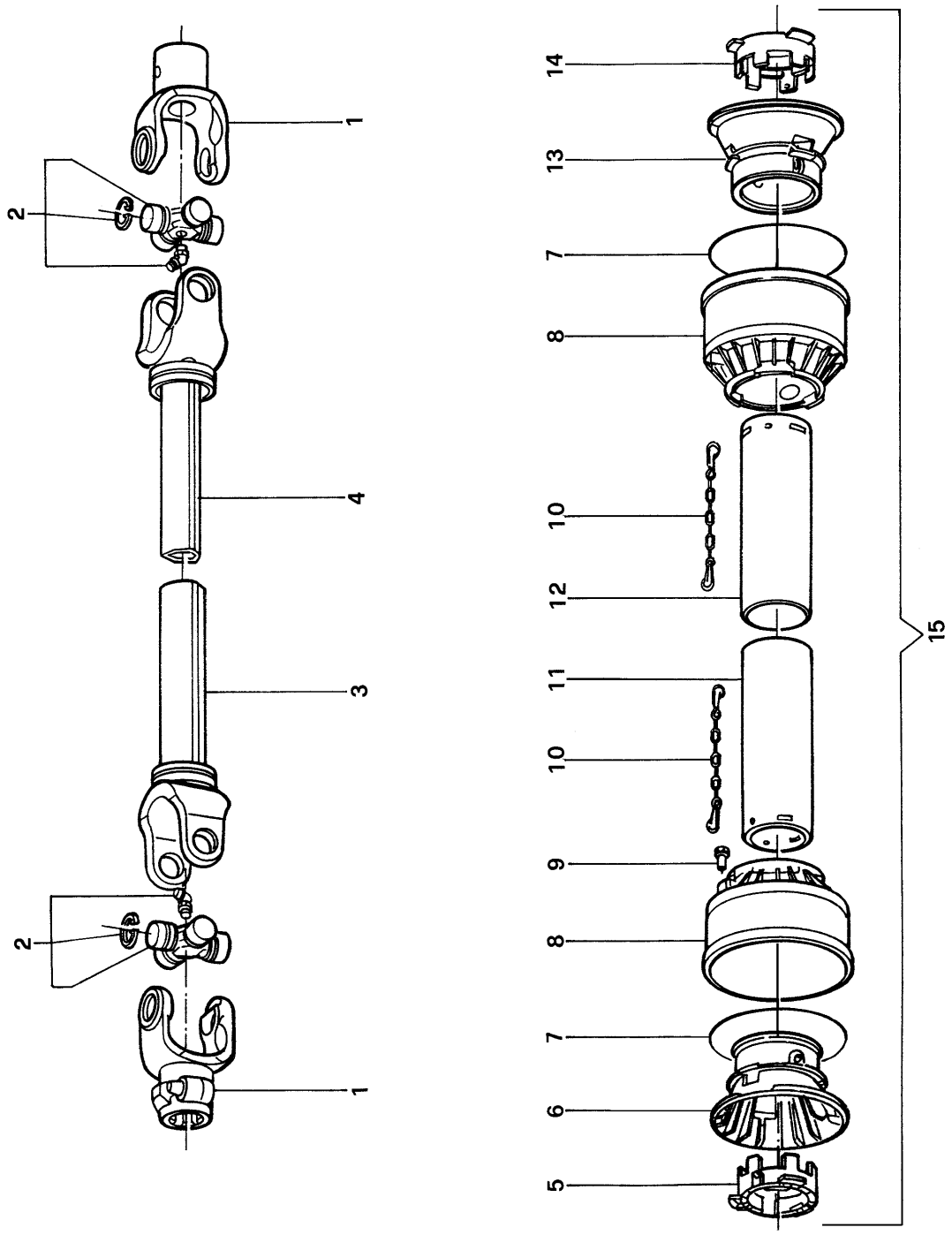
1
2
4
3
2
1
14
13
7
8
10
12
11
10
9
8
7
6
5
15

N.	COD.	DESCRIZIONE	DESCRIPTION	DESCRIPTION	BESCHREIBUNG	N.
1	1021010C	Forcella P.D.F.	PTO Yoke	Fourche P.D.F.	Aufsteckgabel	2
2	1001005C	Crociera	Cross & Bearing	Croisillon	Kreuzgelenk	2
3	1981034NC	Tubo esterno	Outer tube	Tube externe	Außenrohr	1
4	1991035NC	Tubo interno	Inner tube	Tube interne	Innenrohr	1
5	1781005C	Anello tubo esterno	Outer locking ring	Anneau tube externe	Außenrohrring	1
	1781210C	Anello tubo esterno dal 01/10/05	Outer locking ring since 01/10/05	Anneau tube externe dès 01/10/05	Außenrohrring ab 01/10/05	1
6	1784201C	Controcuffia tubo esterno	Outer tube rigid cone	Contre coiffe tube externe	Außenrohrgegentopf	1
7	1211233C	Anello di rinforzo	Stiffening ring	Anneau de renforcement	Verstärkungsring	2
	1213233C	Anello di rinforzo dal 01/10/05	Stiffening ring since 01/10/05	Anneau de renforcement dès 01/10/05	Verstärkungsring ab 01/10/05	2
8	1781003C	Cuffia esterna	Outer cone	Coiffe externe	Außenschutztopf	2
	1784203C	Cuffia esterna dal 01/10/05	Outer cone since 01/10/05	Coiffe externe dès 01/10/05	Außenschutztopf ab 01/10/05	2
9	1784212C	Spina di bloccaggio	Pin	Goupille	Haltestift	2
10	1006065C	Catenella	Chain	Chaîne	Kette	2
11	1770036C	Tubo protezione esterna	Female tube shield	Tube protection femelle	Außenschutzrohr	1
	1773032C	Tubo protezione esterna dal 01/10/05	Female tube shield since 01/10/05	Tube protection femelle dès 01/10/05	Außenschutzrohr ab 01/10/05	1
12	1871036C	Tubo protezione interna	Male tube shield	Tube protection mâle	Innenschutzrohr	1
	1872032C	Tubo protezione interna dal 01/10/05	Male tube shield since 01/10/05	Tube protection mâle dès 01/10/05	Innenschutzrohr ab 01/10/05	1
13	1784202C	Controcuffia tubo interno	Inner tube rigid cone	Contre coiffe tube interne	Innenrohrgegentopf	1
14	1781004C	Anello tubo interno	Inner locking ring	Anneau tube interne	Innenrohrring	1
	1781211C	Anello tubo interno dal 01/10/05	Inner locking ring since 01/10/05	Anneau tube interne dès 01/10/05	Innenrohrring ab 01/10/05	1
15	92SS1033C	Protezione completa	Complete shielding	Protection complète	Kompletter Schutz	1
	90SS1032C	Protezione completa dal 01/10/05	Complete shielding since 01/10/05	Protection complète dès 01/10/05	Kompletter Schutz ab 01/10/05	1
	8680105C	Cardano	PTO shaft	Arbre à cardan	Kardangelenk	1
	0500474	Cardano dal 01/10/05	PTO shaft	Arbre à cardan	Kardangelenk	1

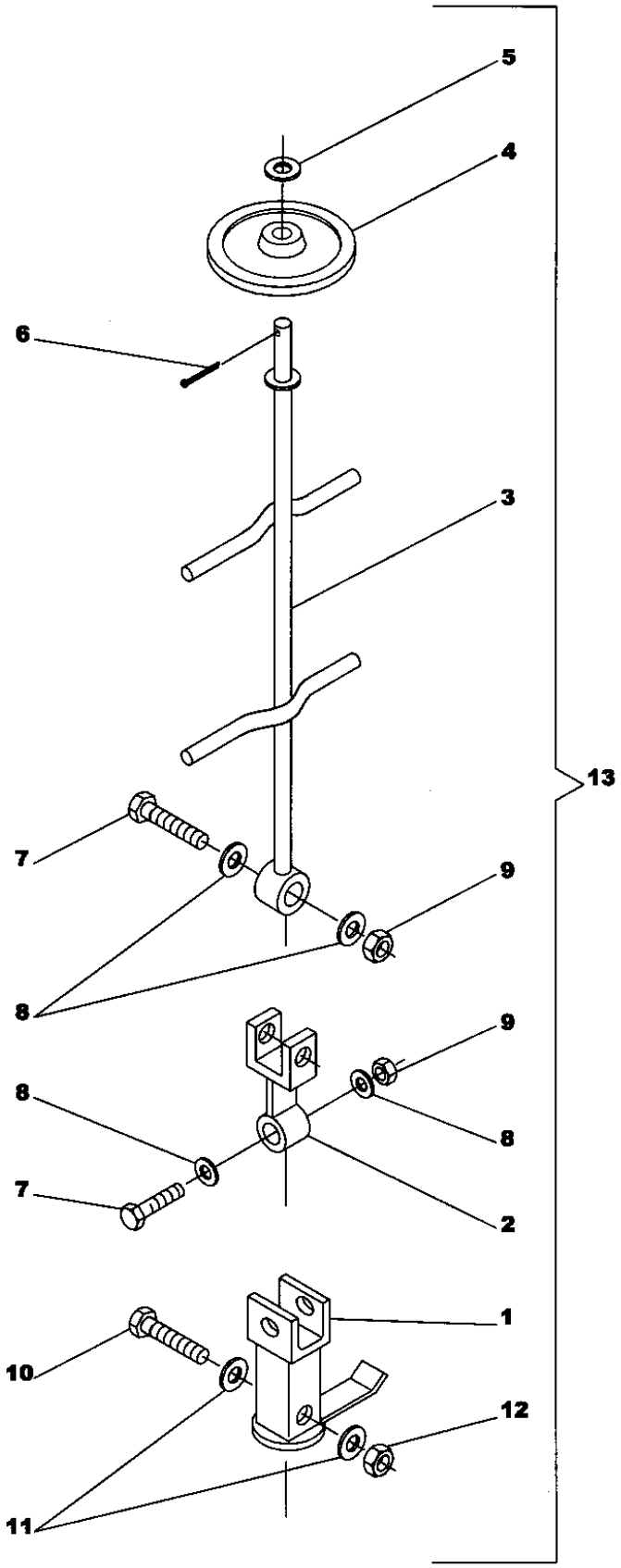
5
4
6
3
13
7
9
8
9
8
8
7
2
1
10
12
11

N.	COD.	DESCRIZIONE	DESCRIPTION	DESCRIPTION	BESCHREIBUNG	N.
1	0014721	Agitatore per polvere	Articulated powder stirrer	Agitateur pour poudre	Pulverrührer	1
2	0014730	Attacco asta agitatatore	Agitator rod hitch	Attache tige pour agitateur	Rührerstangenkupplung	1
3	0014735	Asta snodata per polvere	Articulated stirrer beam	Tige articulée pour poudre	Gelenkstange für Pulver	1
4	502-005B	Ruota appoggio in gomma	Articulated stirrer wheel	Roue d'appui en caoutchouc	Stützrad aus Gummi	1
5	0002265	Rondella piana D.12	Flat washer D.12	Rondelle plate D.12	Flache Scheibe D.12	1
6	502-006B	Copiglia D.4x35	Cotter pin D.4x35	Goupille D.4x35	Splint D.4x35	1
7	0014477	Vite TE D.10x60	Bolt TE D.10x60	Vis TE D.10x60	Schraube TE D.10x60	2
8	0002034	Rondella piana D.10	Flat washer D.10	Rondelle plate D.10	Flache Scheibe D.10	4
9	0014106	Dado D.10	Nut D.10	Ecrou D.10	Mutter D.10	2
10	0014427	Vite TE D.8x45	Bolt TE D.8x45	Vis TE D.8x45	Schraube TE D.8x45	1
11	0015230	Rondella piana D.8	Flat washer D.8	Rondelle plate D.8	Flache Scheibe D.8	2
12	0091384	Dado D.8	Nut D.8	Ecrou D.8	Mutter D.8	1
13	AA2-120	Agitatore a ruota	Agitator extension	Agitateur à roue	Rührer mit Rad	1

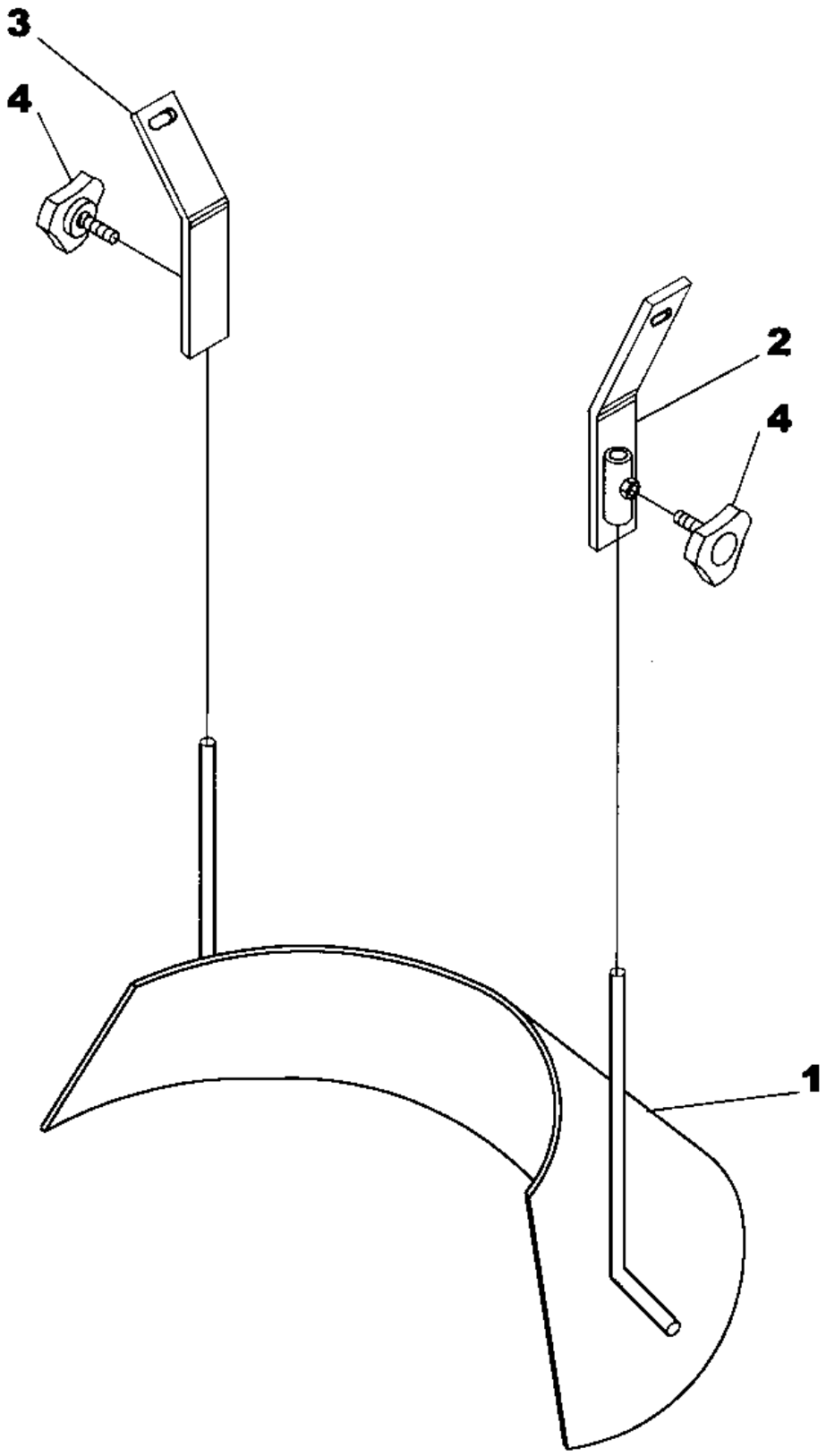
3
4
2
4
1

N.	COD.	DESCRIZIONE	DESCRIPTION	DESCRIPTION	BESCHREIBUNG	N.
1	501-653B	Deflettore per regolazione	Deflector shield	Déflecteur pour le réglage	Umlenkblech zur Einstellung	1
2	0214680	Attacco deflettore sinistro	Left deflector connection	Attelage déflecteur gauche	Linke Umlenkblechankupplung	1
3	0114680	Attacco deflettore destro	Right deflector connection	Attelage déflecteur droit	Rechte Umlenkblechankupplung	1
4	501-631B	Volantino D.6x16	Adjustment knob D.6x16	Vis de fixage D.6x16	Stellschraube D.6x16	2

Hop 160

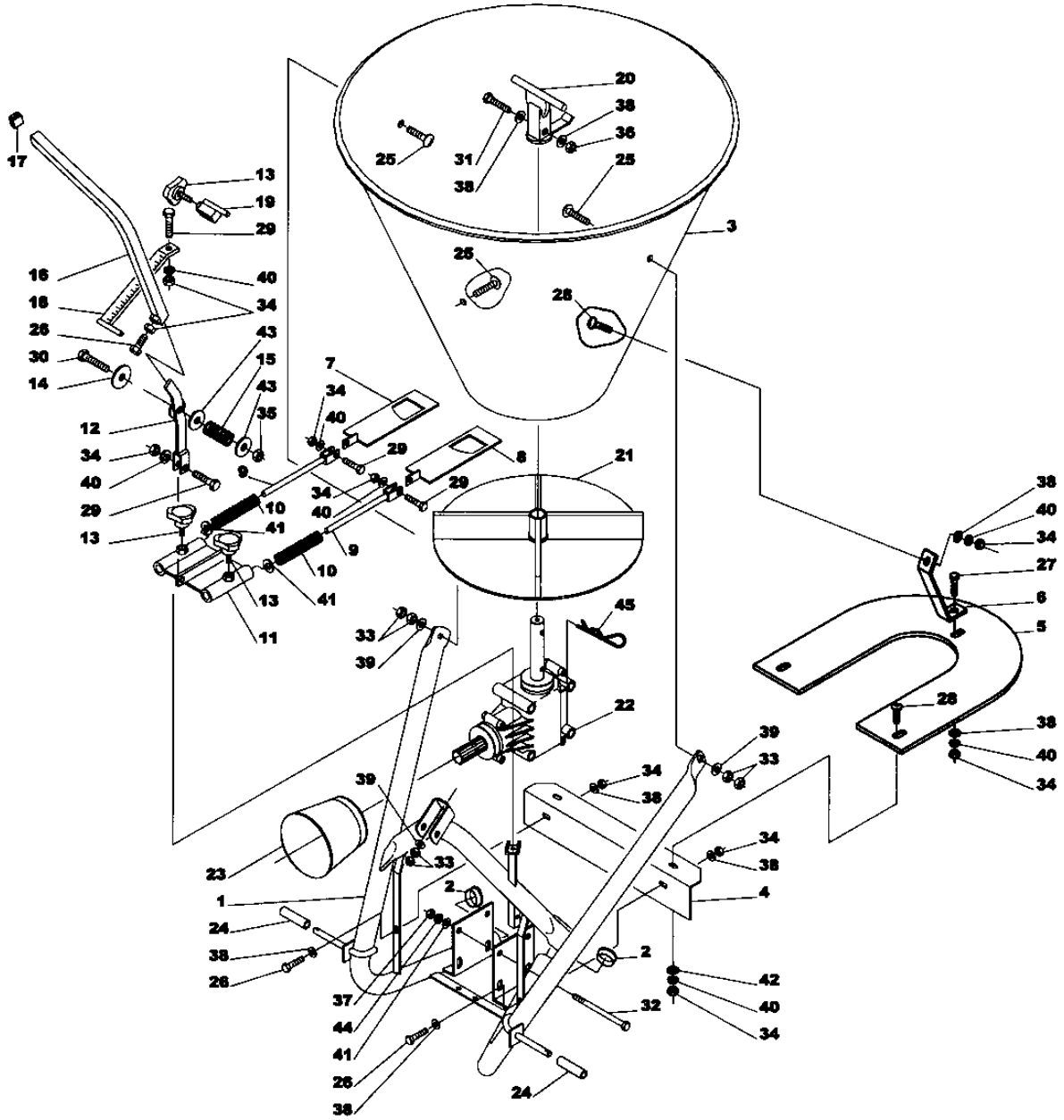
17
13
19
29
16
40
18
34
26
43
30
15
14
43
35
12
34
40
29
13
9
10
41
7
34
40
29
8
34
40
29
9
10
13
41
11
20
38
36
25
31
38
25
3
25
28
21
45
33
39
22
39
33
34
38
39
23
33
1
2
24
38
26
37
44
41
26
38
24
2
32
34
38
4
42
40
34
38
40
34
27
6
5
28
38
40
34

N.	COD.	DESCRIZIONE	DESCRIPTION	DESCRIPTION	BESCHREIBUNG	N.
1	0014601	Telaio v.160	Frame v.160	Châssis v.160	Rahmen v.160	1
2	0014616	Tappo in gomma D.45	Rubber cap D.45	Bouchon D.45	Deckel D.45	2
3	0214624	Tramoggia v.160	Hopper v.160	Trémie v.160	Trichter v.160	1
4	0014630	Protezione	Protection	Protection	Schutz	1
5	0014632	Protezione	Protection	Protection	Schutz	1
6	0014338	Piatto di attacco	Attachment plate	Plaque d'attache	Anschlußplatte	1
7	0114640	Portina destra	Right shutter	Plaque de réglage droite	Rechte Tür	1
8	0214640	Portina sinistra	Left shutter	Plaque de réglage gauche	Linke Tür	1
9	0014641	Tirante	Tie rod	Tirant complet	Komplette Spindel	2
10	502-024B	Molla tirante	Tension spring	Ressort	Zugfeder	2
11	502-025B	Piastra attacco tiranti	Tie attachment plate	Plaque	Zugstangenankupplungs platte	1
12	502-002B	Supporto leva	Lever bracket	Support levier	DC-Hebelauflage	1
13	501-589B	Volantino D.8x15	Hand wheel D.8x15	Vis fixaction couvercle D.8x15	Stellrad D.8x15	3
14	501-585B	Rondella nylon D.12x48x3	Nylon washer D.12x48x3	Rondelle en nylon D.12x48x3	Scheibe D.12x48x3	1
15	501-586B	Molla	Spring	Ressort	Feder	1
16	0014643	Leva	Lever	Levier	Hebel	1
17	0014391	Tappo in gomma	Rubber cap	Bouchon	Deckel	1
18	0014645	Indice graduato	Scaled rod	Index gradué	Gradanzeiger	1
19	502-008B	Fermo leva	Lever stop	Arrêt pour levier	Hebelfeststeller	1
20	501-597B	Agitatore fisso	Stationary stirrer	Agitateur fixe	Feststehender Rührer	1
21	0014647	Disco spanditore	Spreader disc	Disque de distribution	Streuscheibe	1
22	502-026B	Scatola ingranaggi	Gearbox	Boîtier	Gehäusegruppe	1
23	0014466	Protezione cardano	Shaft protection	Protection arbre	Kardangelenkschutz	1
24	0014710	Boccola per cat.1	Bushing for cat. 1	Douille pour cat. 1	Büchse für Kat. 1	2
25	501-663B	Vite TT D.8x25	Bolt TT D.8x25	Vis TT D.8x25	Schraube TT D.8x25	3
26	0015012	Vite TE D.8x20	Bolt TE D.8x20	Vis TE D.8x20	Schraube TE D.8x20	3
27	0046454	Vite TE D.8x16	Bolt TE D.8x16	Vis TE D.8x16	Schraube TE D.8x16	1
28	0084289	Vite TT D.8x20	Bolt TT D.8x20	Vis TT D.8x20	Schraube TT D.8x20	3
29	0091446	Vite TE D.8x25	Bolt TE D.8x25	Vis TE D.8x25	Schraube TE D.8x25	4
30	0007128	Vite TE D.12x80	Bolt TE D.12x80	Vis TE D.12x80	Schraube TE D.12x80	1
31	0014427	Vite TE D.8x45	Bolt TE D.8x45	Vis TE D.8x45	Schraube TE D.8x45	1
32	0015273	Vite TE D.10x110	Bolt TE D.10x110	Vis TE D.10x110	Schraube TE D.10x110	4
33	0001806	Dado D.8	Nut D.8	Ecrou D.8	Mutter D.8	6
34	0046545	Dado D.8	Nut D.8	Ecrou D.8	Mutter D.8	11
35	0013345	Dado autobloccante D.12	Locking nut D.12	Ecrou autobloquant D.12	Mutter D.12	1
36	0091384	Dado autobloccante D.8	Locking nut D.8	Ecrou autobloquant D.8	Mutter D.8	1
37	0090150	Dado D.10	Nut D.10	Ecrou D.10	Mutter D.10	4
38	0015230	Rondella piana D.8x17	Flat washer D.8x17	Rondelle plate D.8x17	Flache Scheibe D.8x17	8
39	0014514	Rondella piana D.8x24	Flat washer D.8x24	Rondelle plate D.8x24	Flache Scheibe D.8x24	3
40	0003144	Rondella grower D.8	Spring washer D.8	Rondelle à ressort D.8	Scheibe D.8	9

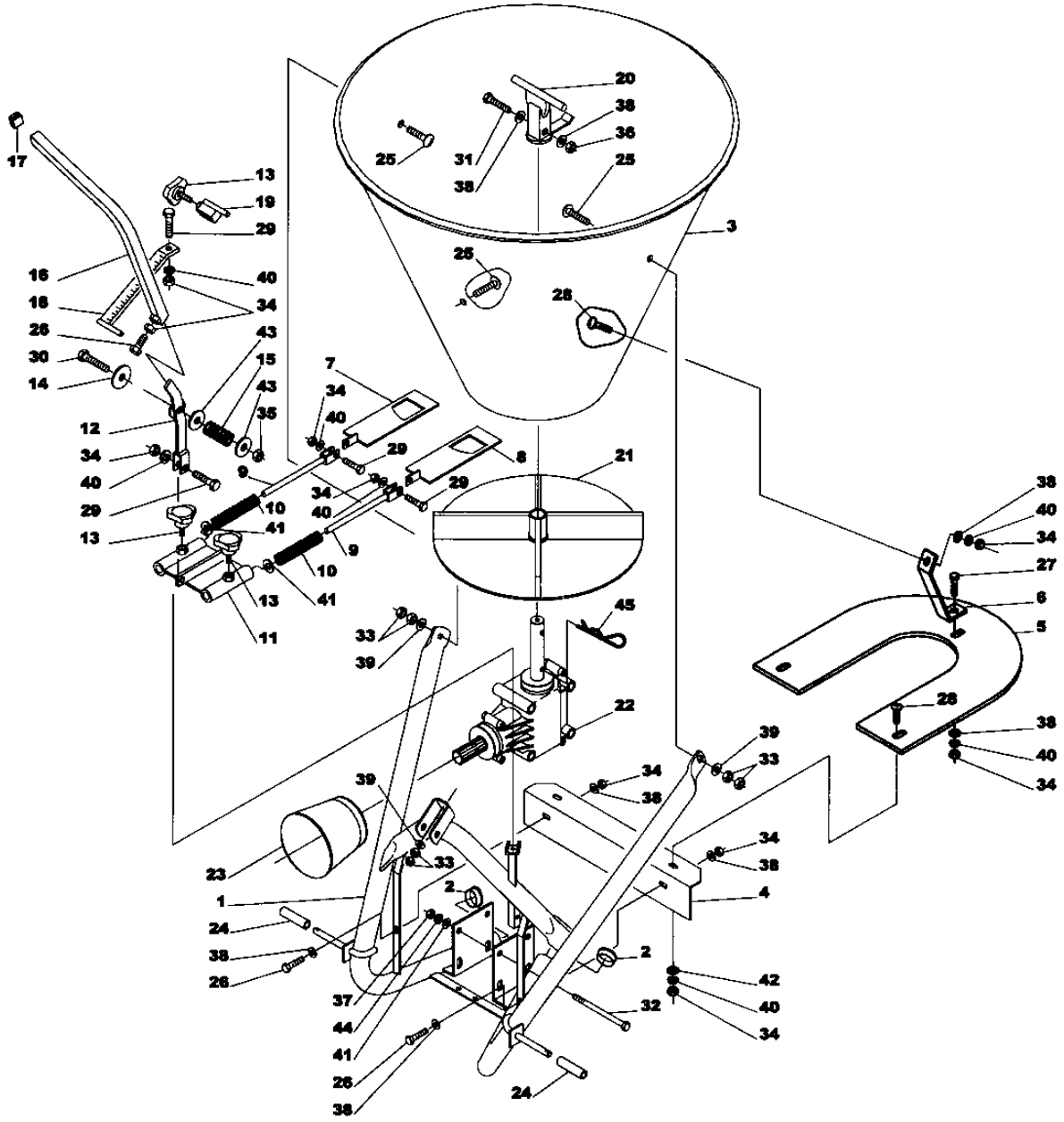
17
13
19
29
16
40
18
34
26
43
30
15
14
43
35
12
34
40
29
13
9
10
41
7
34
40
29
8
34
40
29
9
10
13
41
11
20
38
36
25
31
38
25
3
25
28
21
45
33
39
22
39
33
34
38
39
23
33
1
2
24
38
26
37
44
41
26
38
24
2
32
34
38
4
42
40
34
38
40
34
27
6
5
28
38
40
34

N.	COD.	DESCRIZIONE	DESCRIPTION	DESCRIPTION	BESCHREIBUNG	N.
41	0002034	Rondella piana D.10x21	Flat washer D.10x21	Rondelle plate D.10x21	Flache Scheibe D.10x21	6
42	0030157	Rondella piana D.10x30	Flat washer D.10x30	Rondelle plate D.10x30	Flache Scheibe D.10x30	2
43	0091435	Rondella piana D.14x28	Flat washer D.14x28	Rondelle plate D.14x28	Flache Scheibe D.14x28	2
44	0001280	Rondella grower D.10	Spring washer D.10	Rondelle élastique D.10	Scheibe D.10	4
45	501-657B	Copiglia a molla D.5	R shaped cotter pin D.5	Goupille ressort D.5	Federsplint D.5	1

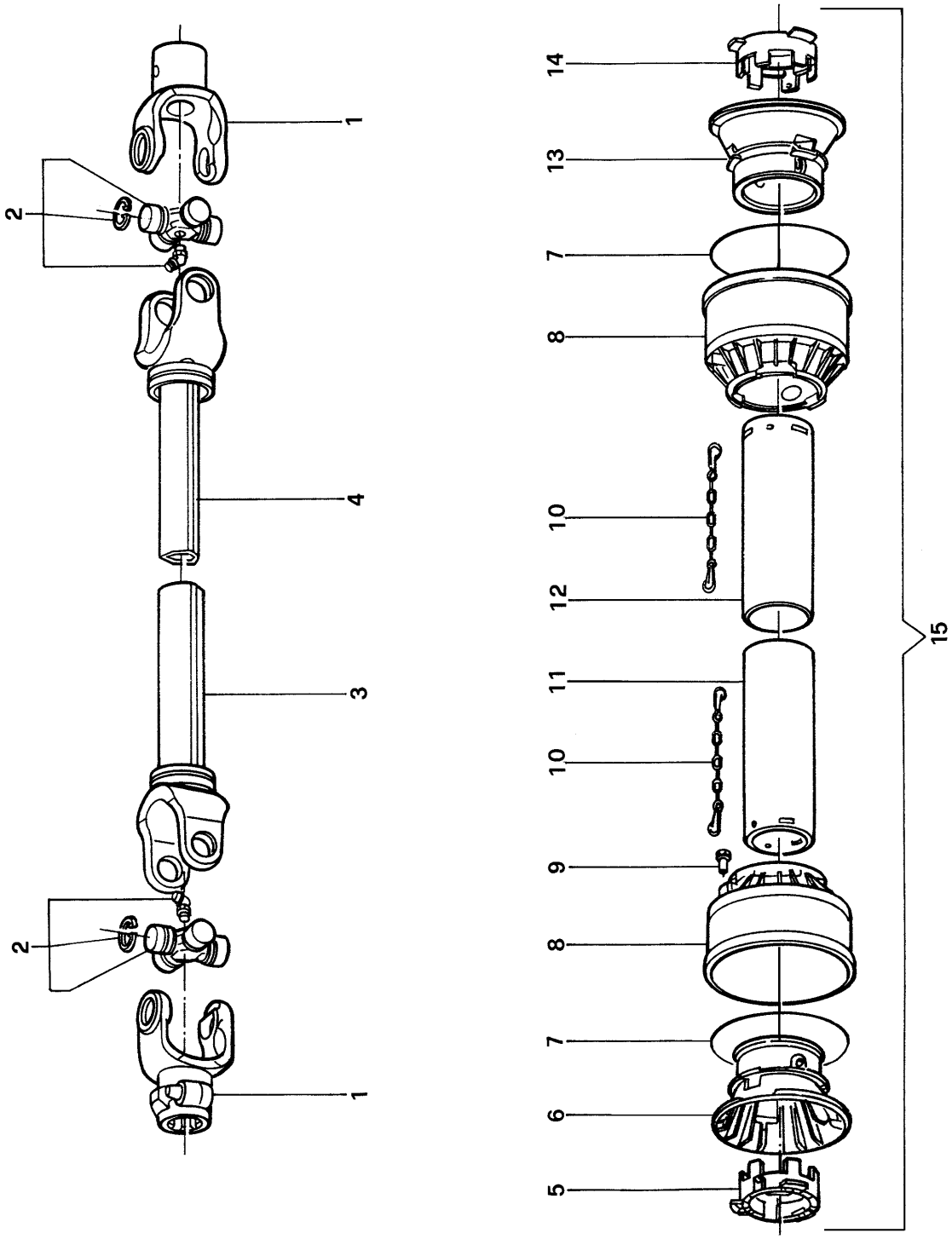
1
2
4
3
2
1
14
13
7
8
10
12
11
10
9
8
7
6
5
15

N.	COD.	DESCRIZIONE	DESCRIPTION	DESCRIPTION	BESCHREIBUNG	N.
1	1021010C	Forcella P.D.F.	PTO Yoke	Fourche P.D.F.	Aufsteckgabel	2
2	1001005C	Crociera	Cross & Bearing	Croisillon	Kreuzgelenk	2
3	1981034NC	Tubo esterno	Outer tube	Tube externe	Außenrohr	1
4	1991035NC	Tubo interno	Inner tube	Tube interne	Innenrohr	1
5	1781210C	Anello tubo esterno	Outer locking ring	Anneau tube externe	Außenrohrring	1
6	1784201C	Controcuffia tubo esterno	Outer tube rigid cone	Contre coiffe tube externe	Außenrohrgegentopf	1
7	1213233C	Anello di rinforzo	Stiffening ring	Anneau de renforcement	Verstärkungsring	2
8	1784203C	Cuffia esterna	Outer cone	Coiffe externe	Außenschutztopf	2
9	1784212C	Spina di bloccaggio	Pin	Goupille	Haltestift	2
10	1006065C	Catenella	Chain	Chaîne	Kette	2
11	1773032C	Tubo protezione esterna	Female tube shield	Tube protection femelle	Außenschutzrohr	1
12	1872032C	Tubo protezione interna	Male tube shield	Tube protection mâle	Innenschutzrohr	1
13	1784202C	Controcuffia tubo interno	Inner tube rigid cone	Contre coiffe tube interne	Innenrohrgegentopf	1
14	1781211C	Anello tubo interno	Inner locking ring	Anneau tube interne	Innenrohrring	1
15	90SS1032C	Protezione completa	Complete shielding	Protection complète	Kompletter Schutz	1
	0500474	Cardano	PTO shaft	Arbre à cardan	Kardangelenk	1

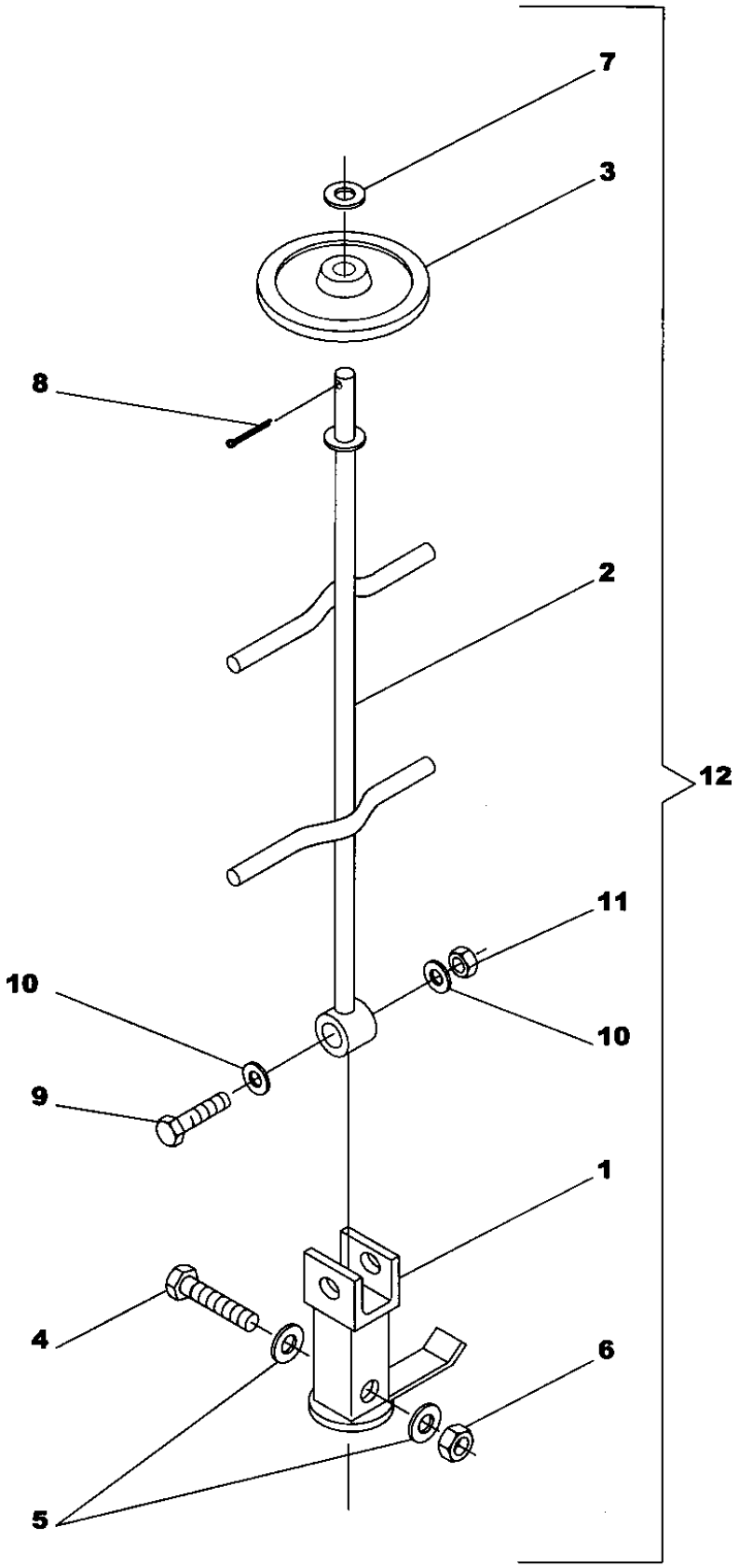
7
3
8
2
12
11
10
10
9
1
4
6
5

N.	COD.	DESCRIZIONE	DESCRIPTION	DESCRIPTION	BESCHREIBUNG	N.
1	502-019B	Agitatore per polvere	Articulated powder stirrer	Agitateur pour poudre	Pulverrührer	1
2	502-007B	Asta snodata per polvere	Articulated stirrer beam	Tige articulée pour poudre	Gelenkstange für Pulver	1
3	502-005B	Ruota appoggio in gomma	Articulated stirrer wheel	Roue d'appui en caoutchouc	Stützrad aus Gummi	1
4	0014490	Vite TE D.8x50	Bolt TE D.8x50	Vis TE D.8x50	Schraube TE D.8x50	1
5	0015230	Rondella piana D.8	Flat washer D.8	Rondelle plate D.8	Flache Scheibe D.8	2
6	0091384	Dado D.8	Nut D.8	Ecrou D.8	Mutter D.8	1
7	0002265	Rondella piana D.12	Flat washer D.12	Rondelle plate D.12	Flache Scheibe D.12	1
8	502-006B	Copiglia D.4x35	Cotter pin D.4x35	Goupille D.4x35	Splint D.4x35	1
9	0014477	Vite TE D.10x60	Bolt TE D.10x60	Vis TE D.10x60	Schraube TE D.10x60	1
10	0002034	Rondella piana D.10	Flat washer D.10	Rondelle plate D.10	Flache Scheibe D.10	2
11	0014106	Dado D.10	Nut D.10	Ecrou D.10	Mutter D.10	1
12	AA3-120	Agitatore a ruota	Agitator extension	Agitateur à roue	Rührer mit Rad	1

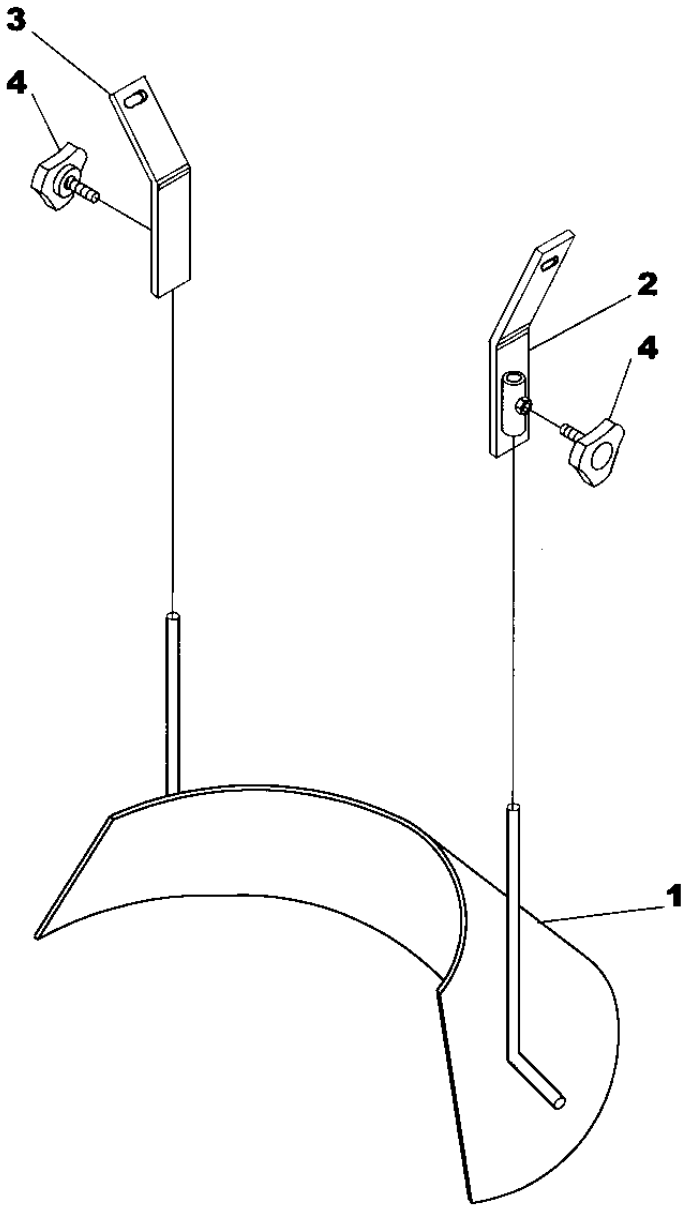

N.	COD.	DESCRIZIONE	DESCRIPTION	DESCRIPTION	BESCHREIBUNG	N.
1	501-653B	Deflettore per regolazione	Deflector shield	Déflecteur pour le réglage	Umlenkblech zur Einstellung	1
2	0214680	Attacco deflettore sinistro	Left deflector connection	Attelage déflecteur gauche	Linke Umlenkblechankupplung	1
3	0114680	Attacco deflettore destro	Right deflector connection	Attelage déflecteur droit	Rechte Umlenkblechankupplung	1
4	501-631B	Volantino D.6x16	Adjustment knob D.6x16	Vis de fixage D.6x16	Stellschraube D.6x16	2

Hop 300 & 500

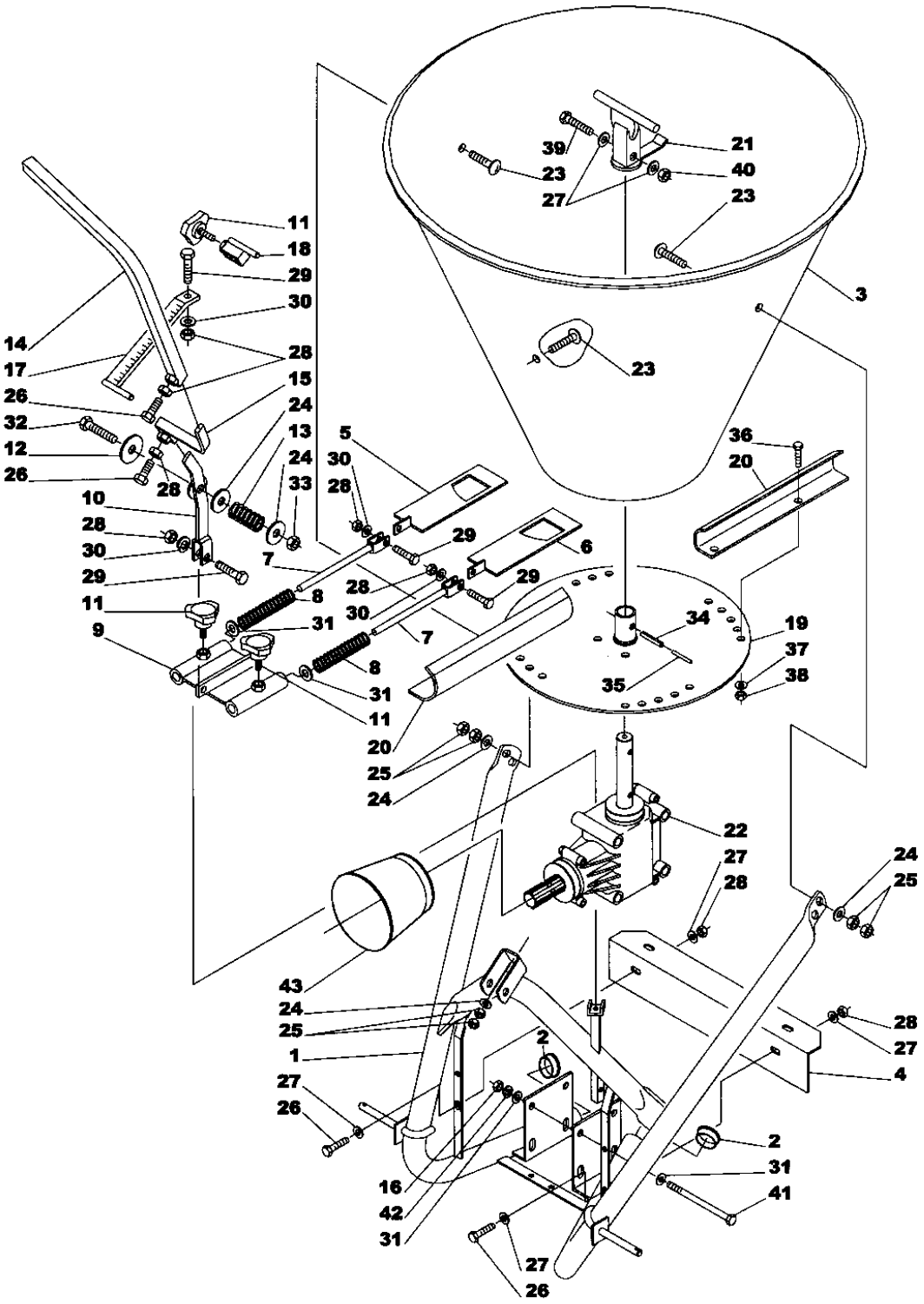
39
21
23
40
27
23
3
11
18
29
30
14
28
17
15
26
24
32
13
5
12
24
30
36
26
28
33
28
20
10
28
29
6
30
7
29
29
28
11
8
30
34
19
9
31
7
37
8
35
38
31
11
20
25
24
22
27
24
28
25
43
24
28
25
2
27
1
4
27
26
2
31
16
41
42
31
27
26

N.	COD.	DESCRIZIONE	DESCRIPTION	DESCRIPTION	BESCHREIBUNG	N.
1	502-011B	Telaio v.300-500	Frame v.300-500	Châssis v.300-500	Rahmen v.300-500	1
2	502-020B	Tappo in gomma D.60	Rubber cap D.60	Bouchon D.60	Deckel D.60	2
3	502-014B	Tramoggia v.300	Hopper v.300	Trémie v.300	Trichter v.300	1
	502-015B	Tramoggia v.500	Hopper v.500	Trémie v.500	Trichter v.500	1
4	502-013B	Protezione	Protection	Protection	Schutz	1
5	502-009B	Portina destra	Right shutter	Plaque de réglage droite	Rechte Tür	1
6	502-003B	Portina sinistra	Left shutter	Plaque de réglage gauche	Linke Tür	1
7	502-004B	Tirante	Tie rod	Tirant complet	Komplette Spindel	2
8	502-024B	Molla tirante	Tension spring	Ressort	Zugfeder	2
9	502-025B	Piastra attacco tiranti	Tie attachment plate	Plaque	Zugstangenankupplungs platte	1
10	502-002B	Supporto leva	Lever bracket	Support levier	DC-Hebelauflage	1
11	501-589B	Volantino D.8x15	Hand wheel D.8x15	Vis fixaction couvercle D.8x15	Stellrad D.8x15	3
12	501-585B	Rondella nylon D.12x48x3	Nylon washer D.12x48x3	Rondelle en nylon D.12x48x3	Scheibe D.12x48x3	1
13	501-586B	Molla	Spring	Ressort	Feder	1
14	0014380	Leva	Lever	Levier	Hebel	1
15	0014384	Attacco Leva	Hitch Lever	Attache Levier	Ankupplung Hebel	1
16	0090150	Dado D.10	Nut D.10	Ecrou D.10	Mutter D.10	4
17	0014396	Indice graduato	Scaled rod	Index gradué	Gradanzeiger	1
18	502-008B	Fermo leva	Lever stop	Arrêt pour levier	Hebelfeststeller	1
19	501-599B	Disco spanditore	Spreader disc	Disque de distribution	Streuscheibe	1
20	501-598B	Aletta spanditrice	Spreader wing	Dispositif de distribution	Getriebedeckel	4
21	501-597B	Agitatore fisso	Stationary stirrer	Agitateur fixe	Feststehender Rührer	1
22	502-026B	Scatola ingranaggi	Gearbox	Boîtier	Gehäusegruppe	1
23	0051073	Vite TT D.12x30	Bolt TT D.12x30	Vis TT D.12x30	Schraube TT D.12x30	3
24	0091435	Rondella piana D.14x28	Flat washer D.14x28	Rondelle plate D.14x28	Flache Scheibe D.14x28	5
25	0001106	Dado D.12	Nut D.12	Ecrou D.12	Mutter D.12	6

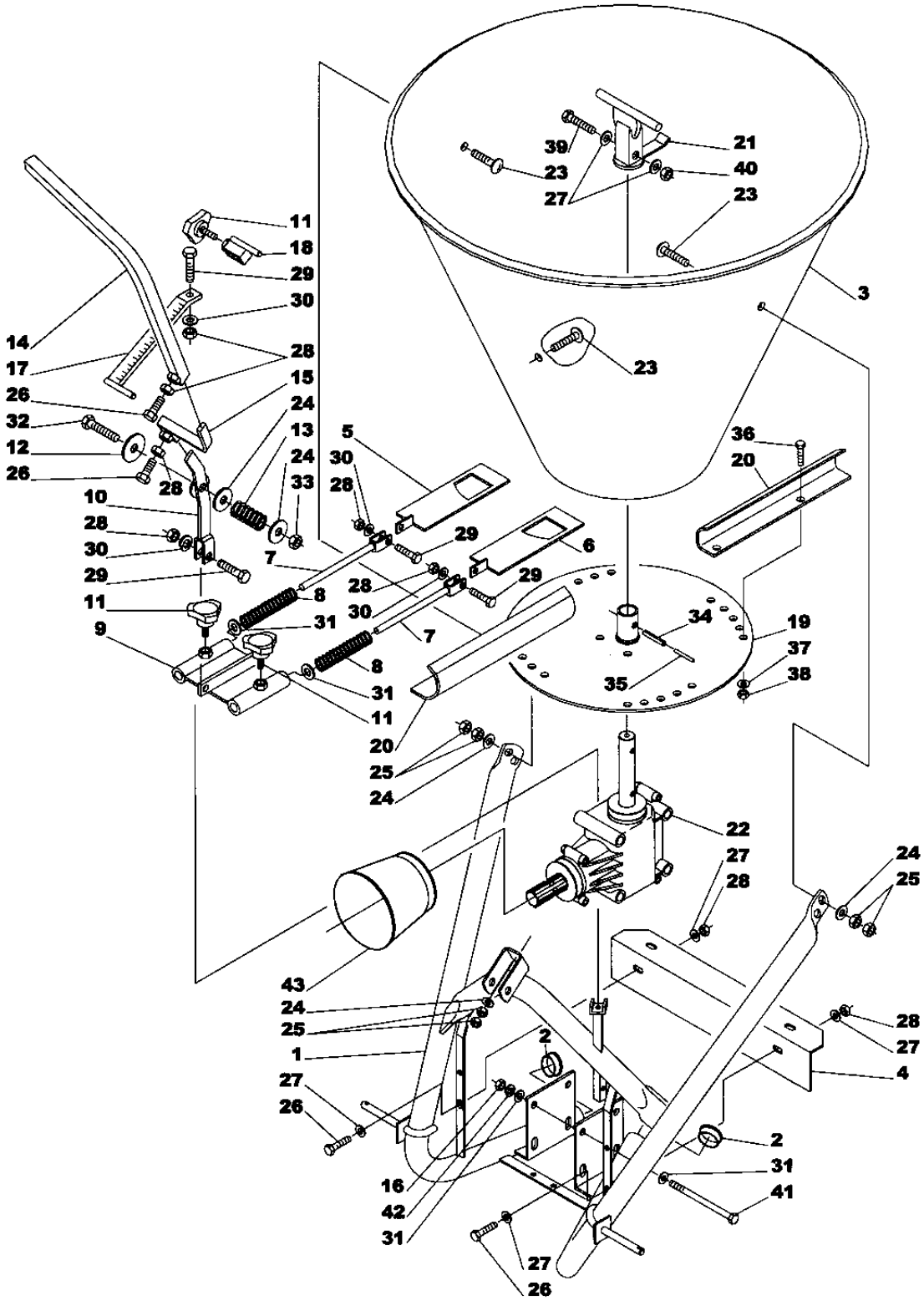
39
21
23
40
27
23
3
23
11
18
29
30
14
28
17
15
26
24
32
13
12
24
5
36
26
28
33
30
20
10
28
28
29
6
30
7
29
29
28
11
8
30
34
19
31
9
7
37
8
35
38
31
11
20
25
24
22
27
24
28
25
43
24
28
25
27
1
2
4
27
26
2
31
16
41
42
31
27
26

N.	COD.	DESCRIZIONE	DESCRIPTION	DESCRIPTION	BESCHREIBUNG	N.
26	0015012	Vite TE D.8x20	Bolt D.8x20	Vis TE D.8x20	Schraube D.8x20	4
27	0015230	Rondella piana D.8x17	Flat washer D.8x17	Rondelle plate D.8x17	Flache Scheibe D.8x17	8
28	0046545	Dado D.8	Nut D.8	Ecrou D.8	Mutter D.8	8
29	0091446	Vite TE D.8x25	Bolt TE D.8x25	Vis TE D.8x25	Schraube TE D.8x25	5
30	0003144	Rondella grower D.8	Spring washer D.8	Rondelle à ressort D.8	Scheibe D.8	4
31	0002034	Rondella piana D.10x21	Flat washer D.10x21	Rondelle plate D.10x21	Flache Scheibe D.10x21	6
32	0007128	Vite TE D.12x80	Bolt TE D.12x80	Vis TE D.12x80	Schraube TE D.12x80	1
33	0013345	Dado autobloccante D.12	Locking nut D.12	Ecrou autobloquant D.12	Mutter D.12	1
34	0029247	Spina elastica D.8x40	Roll pin D.8x40	Goupille élastique D.8x40	Spannstift D.8x40	1
35	501-596B	Spina elastica D.5x40	Roll pin D.5x40	Goupille élastique D.5x40	Spannstift D.5x40	1
36	0036319	Vite TE D.6x14	Bolt TE D.6x14	Vis TE D.6x14	Schraube TE D.6x14	8
37	0046536	Rondella grower D.6	Spring washer D.6	Rondelle à ressort D.6	Scheibe D.6	8
38	501-603B	Dado D.6	Nut D.6	Ecrou D.6	Mutter D.6	8
39	0014427	Vite TE D.8x45	Bolt TE D.8x45	Vis TE D.8x45	Schraube TE D.8x45	1
40	0091384	Dado autobloccante D.8	Locking nut D.8	Ecrou autobloquant D.8	Mutter D.8	1
41	0015273	Vite TE D.10x110	Bolt TE D.10x110	Vis TE D.10x110	Schraube TE D.10x110	4
42	0001280	Rondella grower D.10	Spring washer D.10	Rondelle élastique D.10	Scheibe D.10	4
43	0014466	Protezione cardano	Shaft protection	Protection arbre	Kardangelenkschutz	1

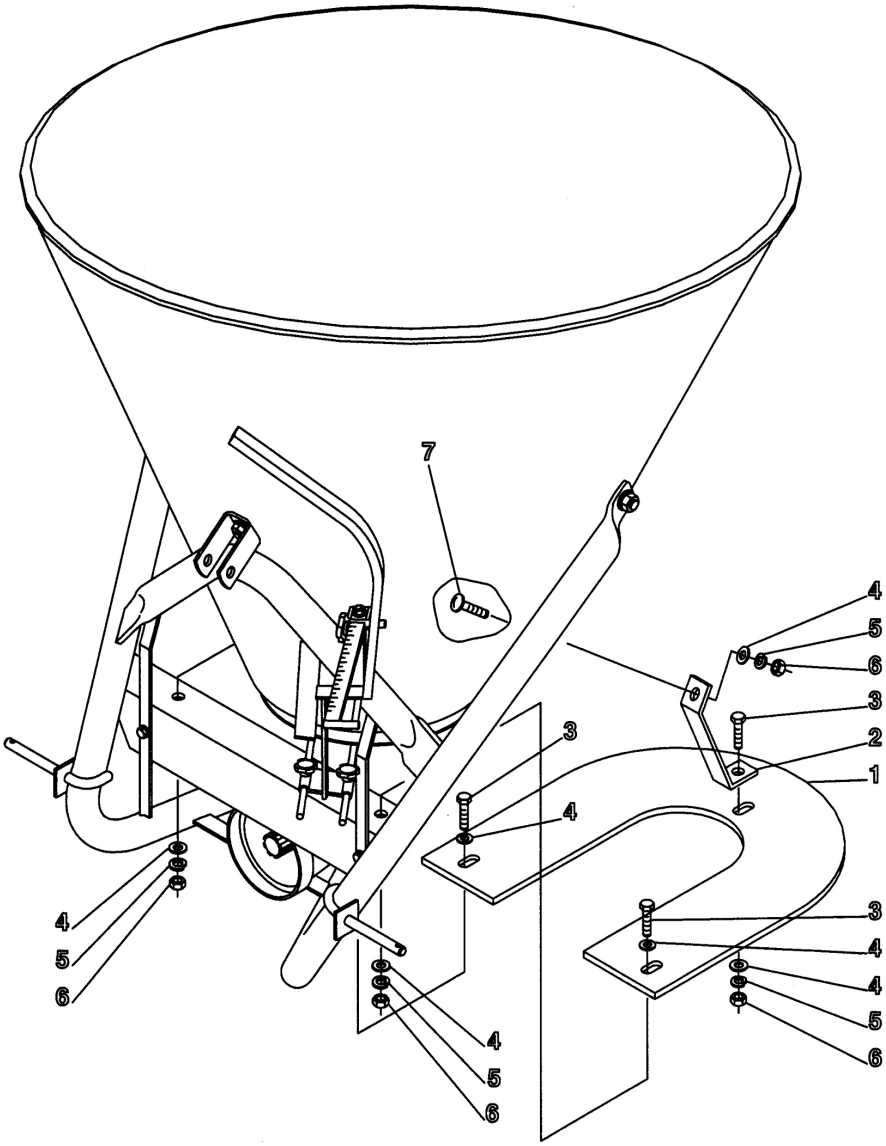

N.	COD.	DESCRIZIONE	DESCRIPTION	DESCRIPTION	BESCHREIBUNG	N.
1	0014337	Protezione	Protection	Protection	Schutz	1
2	0014338	Piatto di attacco	Attachment plate	Plaque d'attache	Anschlußplatte	1
3	0046454	Vite TE D.8x16	Bolt TE D.8x16	Vis TE D.8x16	Schraube TE D.8x16	3
4	0015230	Rondella piana D.8x17	Flat washer D.8x17	Rondelle plate D.8x17	Flache Scheibe D.8x17	6
5	0003144	Rondella grower D.8	Spring washer D.8	Rondelle à ressort D.8	Scheibe D.8	4
6	0046545	Dado D.8	Nut D.8	Ecrou D.8	Mutter D.8	4
7	0084289	Vite TT D.8x20	Bolt TT D.8x20	Vis TT D.8x20	Schraube TT D.8x20	1

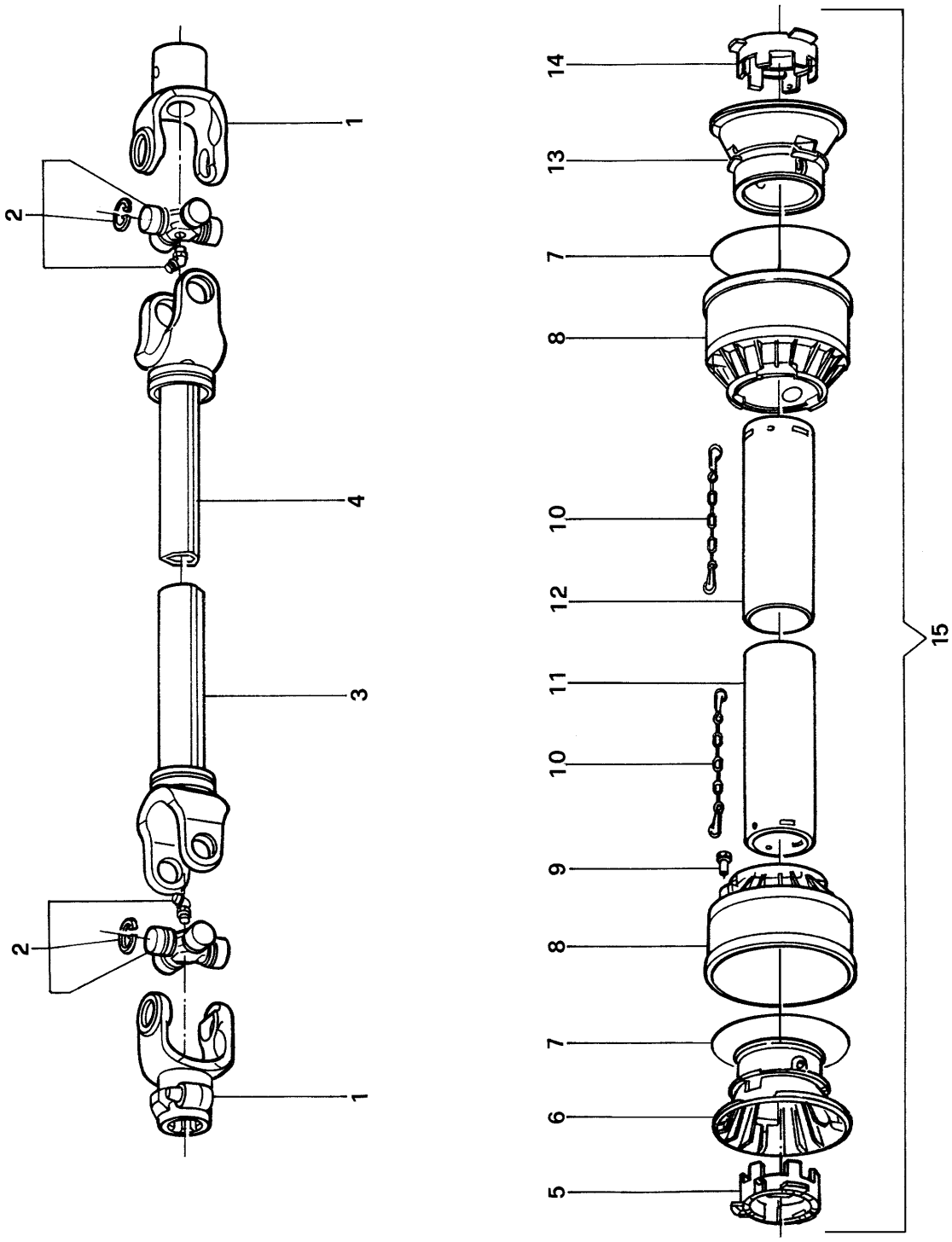
1
2
4
3
2
1
14
13
7
8
10
12
11
10
9
8
7
6
5
15

N.	COD.	DESCRIZIONE	DESCRIPTION	DESCRIPTION	BESCHREIBUNG	N.
1	1021010C	Forcella P.D.F.	PTO Yoke	Fourche P.D.F.	Aufsteckgabel	2
2	1001005C	Crociera	Cross & Bearing	Croisillon	Kreuzgelenk	2
3	1981034NC	Tubo esterno	Outer tube	Tube externe	Außenrohr	1
4	1991035NC	Tubo interno	Inner tube	Tube interne	Innenrohr	1
5	1781005C	Anello tubo esterno	Outer locking ring	Anneau tube externe	Außenrohrring	1
	1781210C	Anello tubo esterno dal 01/10/05	Outer locking ring since 01/10/05	Anneau tube externe dès 01/10/05	Außenrohrring ab 01/10/05	1
6	1784201C	Controcuffia tubo esterno	Outer tube rigid cone	Contre coiffe tube externe	Außenrohrgegentopf	1
7	1211233C	Anello di rinforzo	Stiffening ring	Anneau de renforcement	Verstärkungsring	2
	1213233C	Anello di rinforzo dal 01/10/05	Stiffening ring since 01/10/05	Anneau de renforcement dès 01/10/05	Verstärkungsring ab 01/10/05	2
8	1781003C	Cuffia esterna	Outer cone	Coiffe externe	Außenschutztopf	2
	1784203C	Cuffia esterna dal 01/10/05	Outer cone since 01/10/05	Coiffe externe dès 01/10/05	Außenschutztopf ab 01/10/05	2
9	1784212C	Spina di bloccaggio	Pin	Goupille	Haltestift	2
10	1006065C	Catenella	Chain	Chaîne	Kette	2
11	1770036C	Tubo protezione esterna	Female tube shield	Tube protection femelle	Außenschutzrohr	1
	1773032C	Tubo protezione esterna dal 01/10/05	Female tube shield since 01/10/05	Tube protection femelle dès 01/10/05	Außenschutzrohr ab 01/10/05	1
12	1871036C	Tubo protezione interna	Male tube shield	Tube protection mâle	Innenschutzrohr	1
	1872032C	Tubo protezione interna dal 01/10/05	Male tube shield since 01/10/05	Tube protection mâle dès 01/10/05	Innenschutzrohr ab 01/10/05	1
13	1784202C	Controcuffia tubo interno	Inner tube rigid cone	Contre coiffe tube interne	Innenrohrgegentopf	1
14	1781004C	Anello tubo interno	Inner locking ring	Anneau tube interne	Innenrohrring	1
	1781211C	Anello tubo interno dal 01/10/05	Inner locking ring since 01/10/05	Anneau tube interne dès 01/10/05	Innenrohrring ab 01/10/05	1
15	92SS1033C	Protezione completa	Complete shielding	Protection complète	Kompletter Schutz	1
	90SS1032C	Protezione completa dal 01/10/05	Complete shielding since 01/10/05	Protection complète dès 01/10/05	Kompletter Schutz ab 01/10/05	1
	8680105C	Cardano	PTO shaft	Arbre à cardan	Kardangelenk	1
	0500474	Cardano dal 01/10/05	PTO shaft	Arbre à cardan	Kardangelenk	1

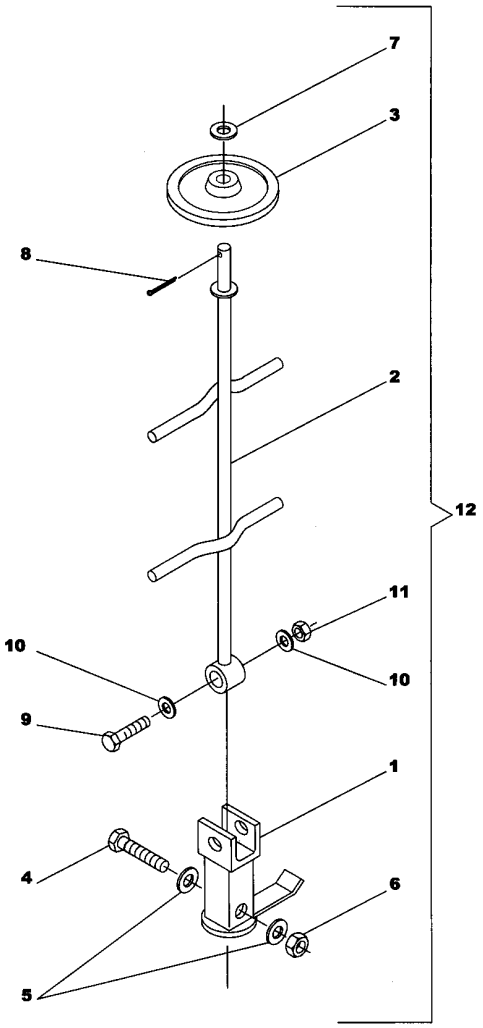

N.	COD.	DESCRIZIONE	DESCRIPTION	DESCRIPTION	BESCHREIBUNG	N.
1	502-019B	Agitatore per polvere	Articulated powder stirrer	Agitateur pour poudre	Pulverrührer	1
2	502-007B	Asta snodata per polvere	Articulated stirrer beam	Tige articulée pour poudre	Gelenkstange für Pulver	1
3	502-005B	Ruota appoggio in gomma	Articulated stirrer wheel	Roue d'appui en caoutchouc	Stützrad aus Gummi	1
4	0014490	Vite TE D.8x50	Bolt TE D.8x50	Vis TE D.8x50	Schraube TE D.8x50	1
5	0015230	Rondella piana D.8	Flat washer D.8	Rondelle plate D.8	Flache Scheibe D.8	2
6	0091384	Dado D.8	Nut D.8	Ecrou D.8	Mutter D.8	1
7	0002265	Rondella piana D.12	Flat washer D.12	Rondelle plate D.12	Flache Scheibe D.12	1
8	502-006B	Copiglia D.4x35	Cotter pin D.4x35	Goupille D.4x35	Splint D.4x35	1
9	0014477	Vite TE D.10x60	Bolt TE D.10x60	Vis TE D.10x60	Schraube TE D.10x60	1
10	0002034	Rondella piana D.10	Flat washer D.10	Rondelle plate D.10	Flache Scheibe D.10	2
11	0014106	Dado D.10	Nut D.10	Ecrou D.10	Mutter D.10	1
12	AA3-120	Agitatore a ruota	Agitator extension	Agitateur à roue	Rührer mit Rad	1

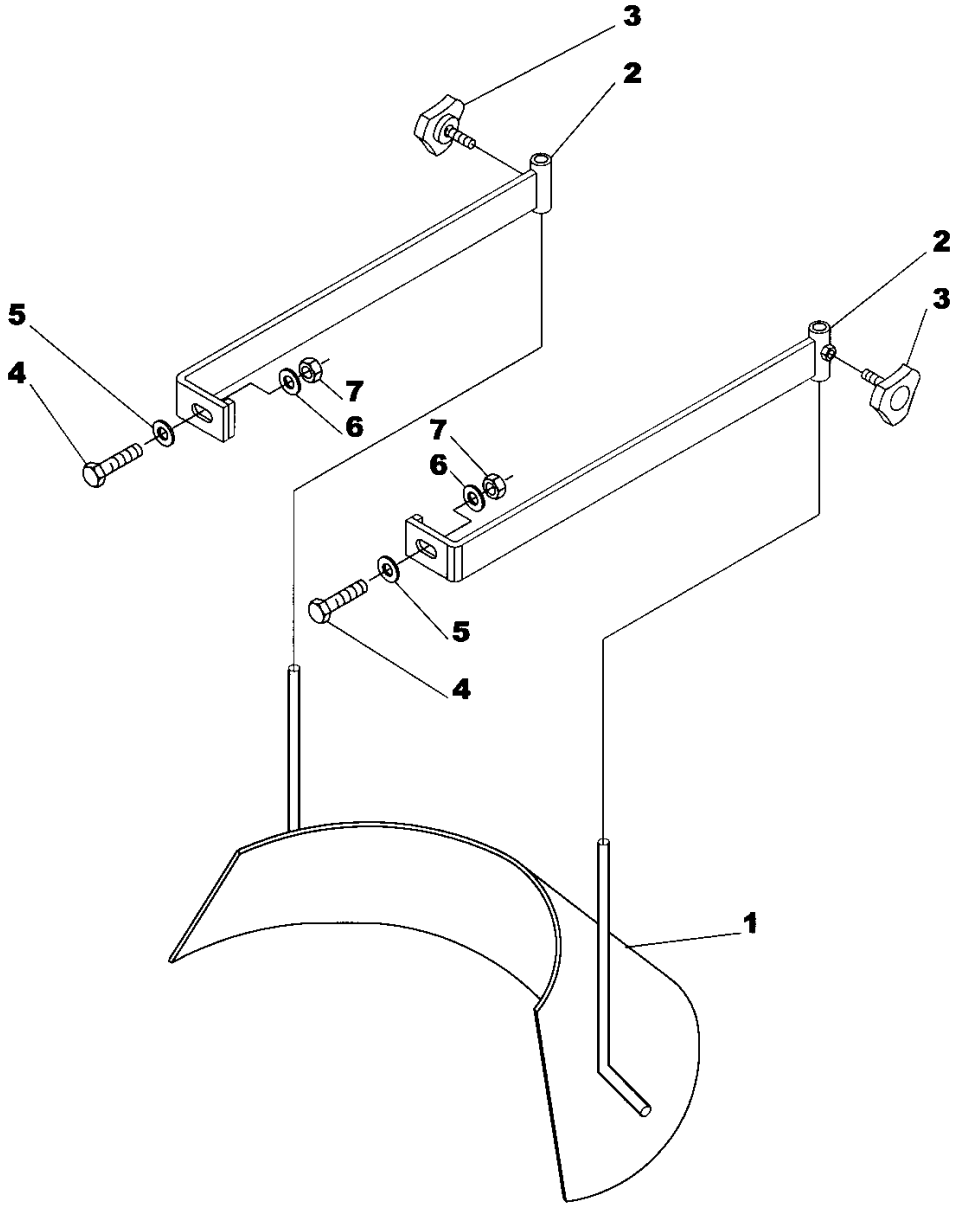

N.	COD.	DESCRIZIONE	DESCRIPTION	DESCRIPTION	BESCHREIBUNG	N.
1	0014501	Deflettore per regolazione	Deflector shield	Déflecteur pour le réglage	Umlenkblech zur Einstellung	1
2	0014505	Attacco deflettore	Deflector connection	Attelage déflecteur	Umlenkblechankupplung	2
3	501-589B	Volantino D.8x15	Adjustment knob D.8x15	Vis de fixage D.8x15	Stellschraube D.8x15	2
4	0046543	Vite TE D.8x30	Bolt TE D.8x30	Vis TE D.8x30	Schraube TE D.8x30	2
5	0014514	Rondella piana D.8X24	Flat washer D.8X24	Rondelle plate D.8X24	Flache Scheibe D.8X24	2
6	0015230	Rondella piana D.8X17	Flat washer D.8X17	Rondelle plate D.8X17	Flache Scheibe D.8X17	2
7	0091384	Dado autobloccante D.8	Locking nut D.8	Ecrou autobloquant D.8	Mutter D.8	2

FORMULAIRE DE GARANTIE

ROTOMEC spa
Via Molino di Sopra, 56
37054 Nogara (VR), Italy **Tel.: +39-0442-510400 - Fax: +39-0442-510038**

Révendeur	Client
Rue	Rue
Ville Code Postal	Ville Code Postal
Date de vente Facture n°	Téléphone
Modèle n° Série n°	Fax

LISTE DE CONTROLE PRE-VENTE

- ☐ Niveau d'huile réducteur.
- ☐ Points de graissage graissés.
- ☐ Protections et garde-fous correctement assemblés.
- ☐ Tous les boulons correctement vissés.
- ☐ Outils correctement installés et vissés.
- ☐ Accouplement au tracteur: OUI/NON.
- ☐ Réglage sur le terrain: OUI/NON.
- ☐ Essai en mouvement: OUI/NON.
- ☐ Autocollants sur la machine.
- ☐ Manuel d'entretien et d'utilisation.

La machine a été préparée pour la livraison suivant la liste de contôle pré-vente indiquée par le constructeur.
Le client a été averti des dangers et des normes de sécurité à observer dans l'usage de la machine.
En outre il a été proprement informé de l'utilisation et de l'entretien et conditions de garantie.

Contrôle _____

Date _____

Signature du revendeur _____

MARQUE DU TRACTEUR_____

MODELE _____; CV _____
La machine est utilisée le plus souvent pour l'entretien des jardins, serres, terrains sportifs et de golf, parcs, autre:_____
Indiquer approximativement le nombre d'hectares travaillés annuellement:_____
Je soussigne que:
j'ai reçu et accepté la livraison de la machine décrite.
La machine a été minutieusement contrôlée pour vérifier d'éventuels manques de pièces et a été réglée comme indiqué sur la liste de contrôle pré-vente.
J'ai lu et compris la nature et le sens de la garantie et je suis conscient qu'il n'existe aucune autre forme de garantie, expresse ou implicite, si ce n'est pas celle indiquée par le constructeur. J'ai été informé sur l'usage et les procedures d'entretien et de lubrification de la machine.
J'ai été informé et j'ai compris les explications, les limites et la possibilité de la machine comme indiqué et recommandé dans le présent manuel d'utilisation et d'entretien.

Date _____

Signature du client_____

Le présent formulaire doit être détaché, complété et renvoyé par lettre recommandée, dans les 14 jours au constructeur.

Expéditeur:

Plier le long de la ligne

Affranchir

ROTOMEC spa
Via Molino di Sopra, 56
37054 Nogara (VR)
ITALIE

Couper suivant le tracé

Utiliser seulement des pièces détachées d'origine

Tous droits sur la présente publication sont réservés. Il est interdit toute reproduction partielle du texte sans avoir au préalable l'autorisation écrite de la part de ROTOMEC spa, Nogara, Italie. Les informations contenues dans ce livret d'entretien et d'utilisation sont fournies à titre indicatif et n'obligent pas la Société qui se réserve le droit de modifier ses produits pour des raisons techniques et commerciales. Les images ne montrent pas nécessairement le produit dans sa version standard.

ROTOMEC spa
Via Molino di Sopra, 56
37054 Nogara (VR) - ITALY
Tel: +39.0442.510400 Fax: +39.0442.510038
www.rotomec.com