ROTOMEC

HURRICANE 'H70'

Trinciaerba ad asse orizzontale
Flail mower
Broyeur d'herbe
Schlegelmulcher

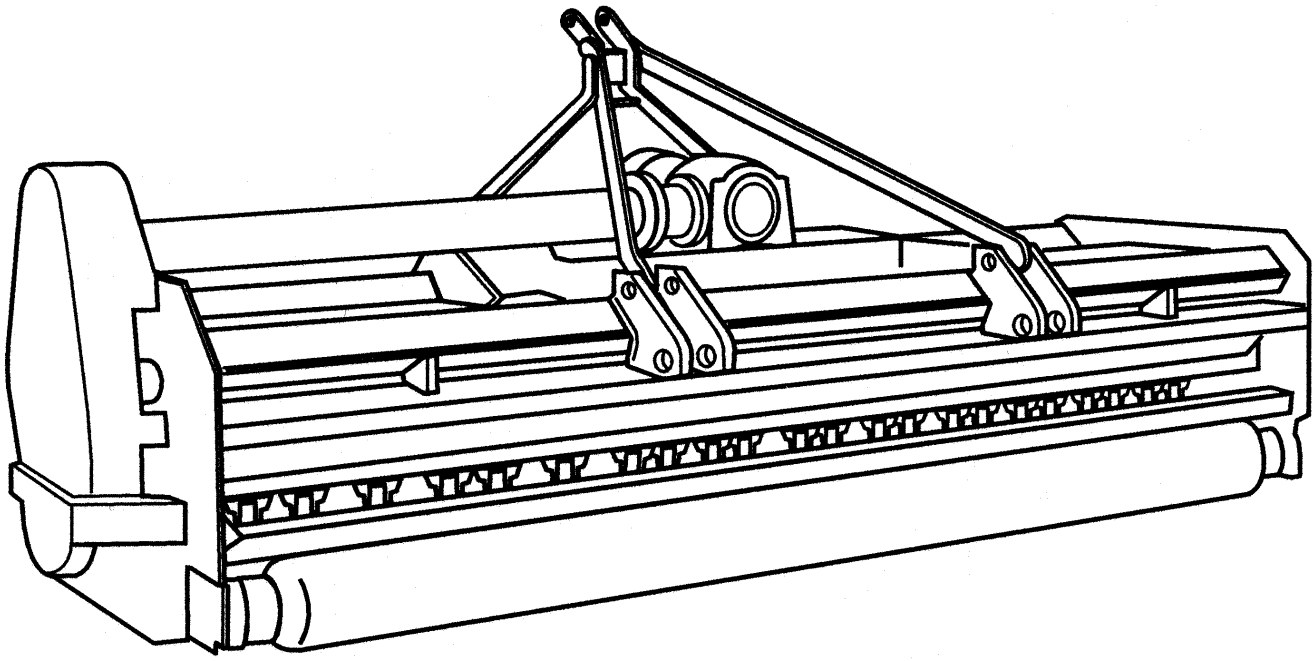

Rotomec: Hurricane 'H70' <u>Fino a Dicembre 2008</u>

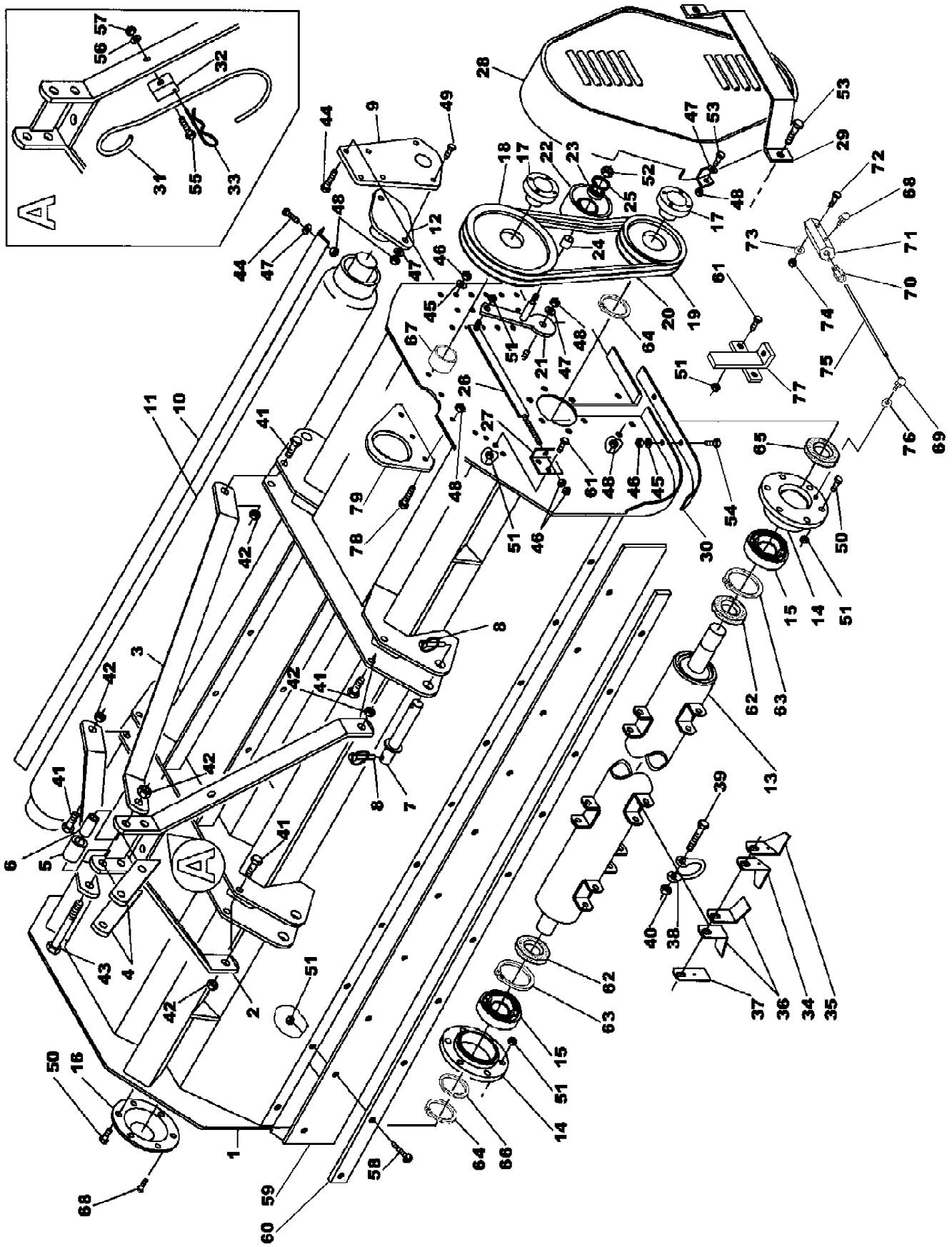

Rotomec: Hurricane 'H70' Fino a Dicembre 2008

N.	COD.	DESCRIZIONE	DESCRIPTION	DESCRIPTION	BESCHREIBUNG	N.
1	0153472	Telaio v.150	Frame v.150	Châssis v.150	Rahmen v.150	1
	0153480	Telaio v.150 dal 05/07	Frame v.150 since 05/07	Châssis v.150 depuis 05/07	Rahmen v.150 ab 05/07	1
	0253472	Telaio v.180	Frame v.180	Châssis v.180	Rahmen v.180	1
	0253480	Telaio v.180 dal 05/07	Frame v.180 since 05/07	Châssis v.180 depuis 05/07	Rahmen v.180 ab 05/07	1
	0353472	Telaio v.220	Frame v.220	Châssis v.220	Rahmen v.220	1
	0353480	Telaio v.220 dal 05/07	Frame v.220 since 05/07	Châssis v.220 depuis 05/07	Rahmen v.220 ab 05/07	1
2	0053501	Attacco 3° punto	Three point hitch	Attache 3ème point	Ankupplung für oberen Lenker	1
3	0053508	Lama inclinata	Top hitch arm	Lame inclinée	Geneigte Strebe	2
4	0053512	Piastra superiore	Upper plate	Plaque supérieure	Obere Platte	2
5	0006558	Distanziale esterno	Outer spacer	Entretoise externe	Außendistanzstück	1
6	0006898	Distanziale interno	Inner spacer	Entretoise interne	Innendistanzstück	1
7	0053532	Spina	Hitch pin	Cheville	Zapfen	2
8	0018266	Copiglia a spina D.11x45	Lynch pin D.11x45	Goupille de securité D.11x45	Klappsplint D.11x45	4
9	0153542	Braccio rullo destro	Right roller arm	Bras du rouleau droit	Rechter Walzenarm	1
	0253542	Braccio rullo sinistro	Left roller arm	Bras du rouleau gauche	Linker Walzenarm	1
10	0153546	Raschiarullo v.150	Roller scraper v.150	Racleur rouleau v.150	Walzenabstreicher v.150	1
	0253546	Raschiarullo v.180	Roller scraper v.180	Racleur rouleau v.180	Walzenabstreicher v.180	1
	0353546	Raschiarullo v.220	Roller scraper v.220	Racleur rouleau v.220	Walzenabstreicher v.220	1
11	0153561	Rullo v.150	Roller v.150	Rouleau v.150	Walze v.150	1
	0253561	Rullo v.180	Roller v.180	Rouleau v.180	Walze v.180	1
	0353561	Rullo v.220	Roller v.220	Rouleau v.220	Walze v.220	1
12	0037514	Supporto UCFL 206 TF	Support UCFL 206 TF	Palier UCFL 206 TF	Support UCFL 206 TF	2
13	0153584	Rotore v.150	Rotor v.150	Rotor v.150	Rotor v.150	1
	0153594	Rotore v.150 dal 05/07	Rotor v.150 since 05/07	Rotor v.150 depuis 05/07	Rotor v.150 ab 05/07	1
	0253584	Rotore v.180	Rotor v.180	Rotor v.180	Rotor v.180	1
	0253594	Rotore v.180 dal 05/07	Rotor v.180 since 05/07	Rotor v.180 depuis 05/07	Rotor v.180 ab 05/07	1
	0353584	Rotore v.220	Rotor v.220	Rotor v.220	Rotor v.220	1
	0353594	Rotore v.220 dal 05/07	Rotor v.220 since 05/07	Rotor v.220 depuis 05/07	Rotor v.220 ab 05/07	1
14	0053153	Supporto rotore	Rotor support	Palier rotor	Rotorauflage	2
	0053611	Supporto rotore dal 05/07	Rotor support since 05/07	Palier rotor depuis 05/07	Rotorauflage ab 05/07	2
15	0053156	Cuscinetto YAR 209-2RF	Bearing YAR 209-2RF	Roulement YAR 209-2RF	Lager YAR 209-2RF	2
	0061161	Cuscinetto 22208 E dal 05/07	Bearing 22208 E since 05/07	Roulement 22208 E depuis 05/07	Lager 22208 E ab 05/07	2
16	0053160	Coperchiella riparo fino 05/07	Protection until 05/07	Couvercle jusqu'à 05/07	Schutzhaube bis 05/07	1
17	0053621	Calettatore D.40 x 80	Split lock bushing D.40 x 80	Dispositif de joint D.40 x 80	Keilvorrichtung D.40 x 80	2
	0053630	Calettatore D.40 x 80 dal 05/07	Split lock bushing D.40 x 80 since 05/07	Dispositif de joint D.40 x 80 depuis 05/07	Keilvorrichtung D.40 x 80 ab 05/07	2
18	0053622	Puleggia SPC 225x2	Pulley SPC 225x2	Poulie SPC 225x2	Scheibe SPC 225x2	1
19	0053626	Puleggia SPC 180x2	Pulley SPC 180x2	Poulie SPC 180x2	Scheibe SPC 180x2	1
20	0059136	Cinghia CX 54	Belt CX 54	Courroie CX 54	Keilriemen CX 54	2
21	0059146	Supporto galoppino	Pulley support	Palier tendeur courroie	Leitrollenlager	1
22	0059151	Galoppino	Belt tensioner pulley	Poulie tendeur courroie	Leitrolle	1
23	0050142	Cuscinetto 6204-2RS	Bearing 6204-2RS	Roulement 6204-2RS	Lager 6204-2RS	1
24	0059155	Distanziale	Spacer	Entretoise	Distanzstück	1
25	0050144	Seeger D.47 interno	Inner snap ring D.47	Circlip interne D.47	Innenseegerring D.47	1
26	0059161	Tirante completo	Complete tie rod	Tirant complet	Komplette Zugstange	1
27	0053661	Angolare di fissaggio	Fixing angle bar	Cornière de fissage	Befestigungswinkel	1
28	0053671	Coperchio carter	Belt case cover	Carter d'engrenages	Gehäuseabdeckung	1
29	0059187	Protezione per carter	Chain case cover protection	Protection carter	Carterschutz	1
30	0059260	Slitta laterale	Side skid	Patin latéral	Seitlicher Schlitten	2

Rotomec: Hurricane 'H70' <u>Fino a Dicembre 2008</u>

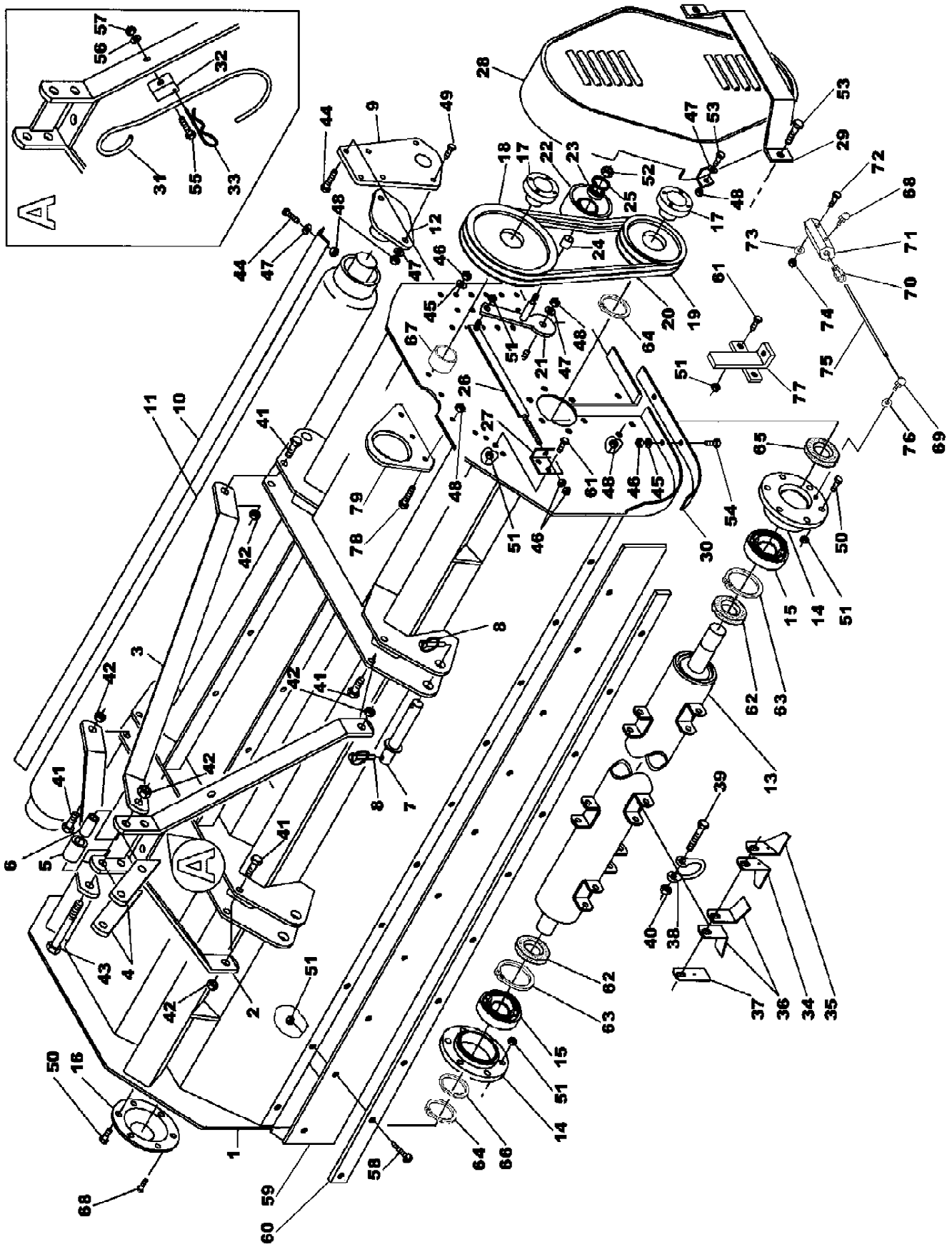

Rotomec: Hurricane 'H70' Fino a Dicembre 2008

N.	COD.	DESCRIZIONE	DESCRIPTION	DESCRIPTION	BESCHREIBUNG	N.
31	0022433	Gancio sostegno cardano solo “CE”	Driveline hook only “CE”	Crochet seulement “CE”	Kardangelenkstützhaken nur “CE”	1
32	0022435	Fissaggio per gancio solo “CE”	Hook support only “CE”	Arrêt pour levier seulement “CE”	Fixierung für Haken nur “CE”	1
33	0054422	Copiglia a molla D.2 solo “CE”	Cotter pin D.2 only “CE”	Goupille ressort D.2 seulement “CE”	Federsplint D.2 nur “CE”	1
34	0152124	Coltello destro	Right blade	Couteau droit	Rechtes Messer	-
35	0252124	Coltello sinistro	Left blade	Couteau gauche	Linkes Messer	-
36	0051118	Coltellino	Blade	Couteau	Messer	-
37	0051385	Coltello rigeneratore	Dethatching blade	Couteau régénérateur	Neugestaltermesser	-
38	0050106	Cavallotto per coltello	U Bolt	Barre d’ancrage	Bügelbolzen für Messer	-
39	0050107	Vite TE 7/16 x80 UNF	Bolt TE 7/16 x80 UNF	Vis TE 7/16 x80 UNF	Schraube TE 7/16 x80 UNF	-
40	0050108	Dado D.7/16 UNF	Nut D.7/16 UNF	Ecrou D.7/16 UNF	Mutter D.7/16 UNF	-
41	0074232	Vite TE 14x40	Bolt TE 14x40	Vis TE 14x40	Schraube TE 14x40	4
42	0030358	Dado D.14	Nut D.14	Ecrou D.14	Mutter D.14	5
43	0006619	Vite TE 14x150	Bolt TE 14x150	Vis TE 14x150	Schraube TE 14x150	1
44	0007255	Vite TE 12x35	Bolt TE 12x35	Vis TE 12x35	Schraube TE 12x35	6
45	0001077	Rosetta elastica D.12	Spring washer D.12	Rondelle élastique D.12	Sprengring D.12	10
46	0001106	Dado D.12	Nut D.12	Ecrou D.12	Mutter D.12	12
47	0002265	Rondella piana D.12	Flat washer D.12	Rondelle plate D.12	Flache Scheibe D.12	9
48	0030064	Dado D.12	Nut D.12	Ecrou D.12	Mutter D.12	14
49	0023265	Vite TE 12x40	Bolt TE 12x40	Vis TE 12x40	Schraube TE 12x40	4
50	0091281	Vite TE 10x35	Bolt TE 10x35	Vis TE 10x35	Schraube TE 10x35	12
51	0030156	Dado D.10	Nut D.10	Ecrou D.10	Mutter D.10	-
52	0092276	Dado D.20	Nut D.20	Ecrou D.20	Mutter D.20	1
53	0015255	Vite TE 12x30	Bolt TE 12x30	Vis TE 12x30	Schraube TE 12x30	4
54	0074183	Vite TSPEI 12x40	Bolt TSPEI 12x40	Vis TSPEI 12x40	Schraube TSPEI 12x40	6
55	0091446	Vite TE 8x25 solo “CE”	Bolt TE 8x25 only “CE”	Vis TE 8x25 seulement “CE”	Schraube TE 8x25 nur “CE”	1
56	0003144	Rosetta elastica D.8 solo “CE”	Washer D.8 only “CE”	Rondelle élastique D.8 seulement “CE”	Sprengring D.8 nur “CE”	1
57	0001806	Dado D.8 solo “CE”	Nut D.8 only “CE”	Ecrou D.8 seulement “CE”	Mutter D.8 nur “CE”	1
58	0033176	Vite TE 10x25	Bolt TE 10x25	Vis TE 10x25	Schraube TE 10x25	-
59	0159794	Fascia in gomma v.150	Front rubber strip v.150	Caoutchouc avant v.150	Gummiband v.150	1
	0259794	Fascia in gomma v.180	Front rubber strip v.180	Caoutchouc avant v.180	Gummiband v.180	1
	0359794	Fascia in gomma v.220	Front rubber strip v.220	Caoutchouc avant v.220	Gummiband v.220	1
60	0159792	Piatto fissa gomma v.150	Deflector support v.150	Bande caoutchouc avant v.150	Gummihalteteller v.150	1
	0259792	Piatto fissa gomma v.180	Deflector support v.180	Bande caoutchouc avant v.180	Gummihalteteller v.180	1
	0359792	Piatto fissa gomma v.220	Deflector support v.220	Bande caoutchouc avant v.220	Gummihalteteller v.220	1
61	0001278	Vite TE 10x30	Bolt TE 10x30	Vis TE 10x30	Schraube TE 10x30	4
62	0007094	Paraolio 52.85.10	Oil seal 52.85.10	Pare-huile 52.85.10	Simmering 52.85.10	2
63	0001154	Seeger interno D.80	Inner snap ring D.80	Circlip interne D.80	Innenseegerring D.80	2
64	0008138	Seeger esterno D.40	Outer snap ring D.40	Circlip externe D.40	Außenseegerring D.40	2
65	0010192	Paraolio 40.68.10	Oil seal 40.68.10	Pare-huile 40.68.10	Simmering 40.68.10	1
66	0053248	Anello di spessoramento	Spacer washer	Anneau d’épaisseur	Distanzring	1
67	0053629	Distanziale	Spacer	Entretoise	Distanzstück	1
68	0051129	Ingrassatore	Grease fitting	Graisseur	Schmiernippel	2
69	0053614	Blocchetto ingrassatore	Grease fitting	Graisseur	Schmierer	1
70	0053615	Raccordo	Connector	Raccord	Anschlußstück	1

Rotomec: Hurricane 'H70' <u>Fino a Dicembre 2008</u>

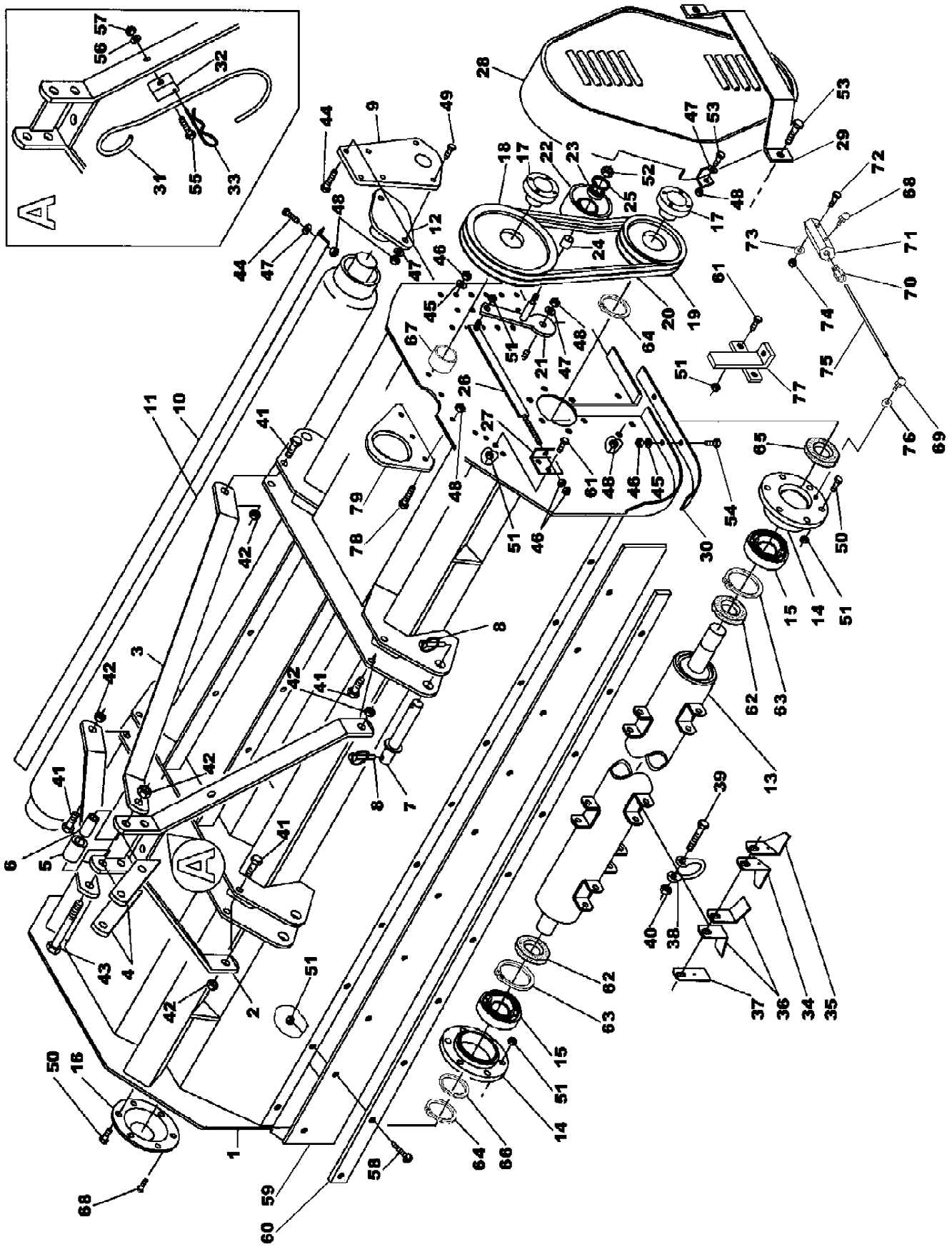

Rotomec: Hurricane 'H70' Fino a Dicembre 2008

N.	COD.	DESCRIZIONE	DESCRIPTION	DESCRIPTION	BESCHREIBUNG	N.
71	0053616	Blocchetto ingrassatore	Grease fitting	Graisseur	Schmierer	1
72	0053617	Vite TSPEI 6x35	Bolt TSPEI 6x35	Vis TSPEI 6x35	Schraube TSPEI 6x35	1
73	0050166	Rondella piana D.6	Flat washer D.6	Rondelle plate D.6	Flache Scheibe D.6	1
74	0050165	Dado autobloccante D.6	Locking nut D.6	Ecrou autobloquant D.6	Mutter D.6	1
75	0053618	Tubetto per ingrassaggio	Grease fitting tube	Tube de graissage	Schmierhülse	1
76	0046536	Rosetta elastica Ø6	Spring washer Ø6	Rondelle élastique Ø6	Sprengring Ø6	1
77	0053457	Piatto chiusura feritoia	Locking plate	Plat fermeture déverrouillage	Öffnungverschlußplatte	1
78	0003037	Vite TE 12x25	Bolt TE 12x25	Vis TE 12x25	Schraube TE 12x25	3
79	0053740	Lamiera sostegno tubo trasversale	Tube drive shaft support plate	Tôle support tuyau transversal	Querrohrblech	1

Rotomec: Hurricane 'H70' Da Gennaio 2009

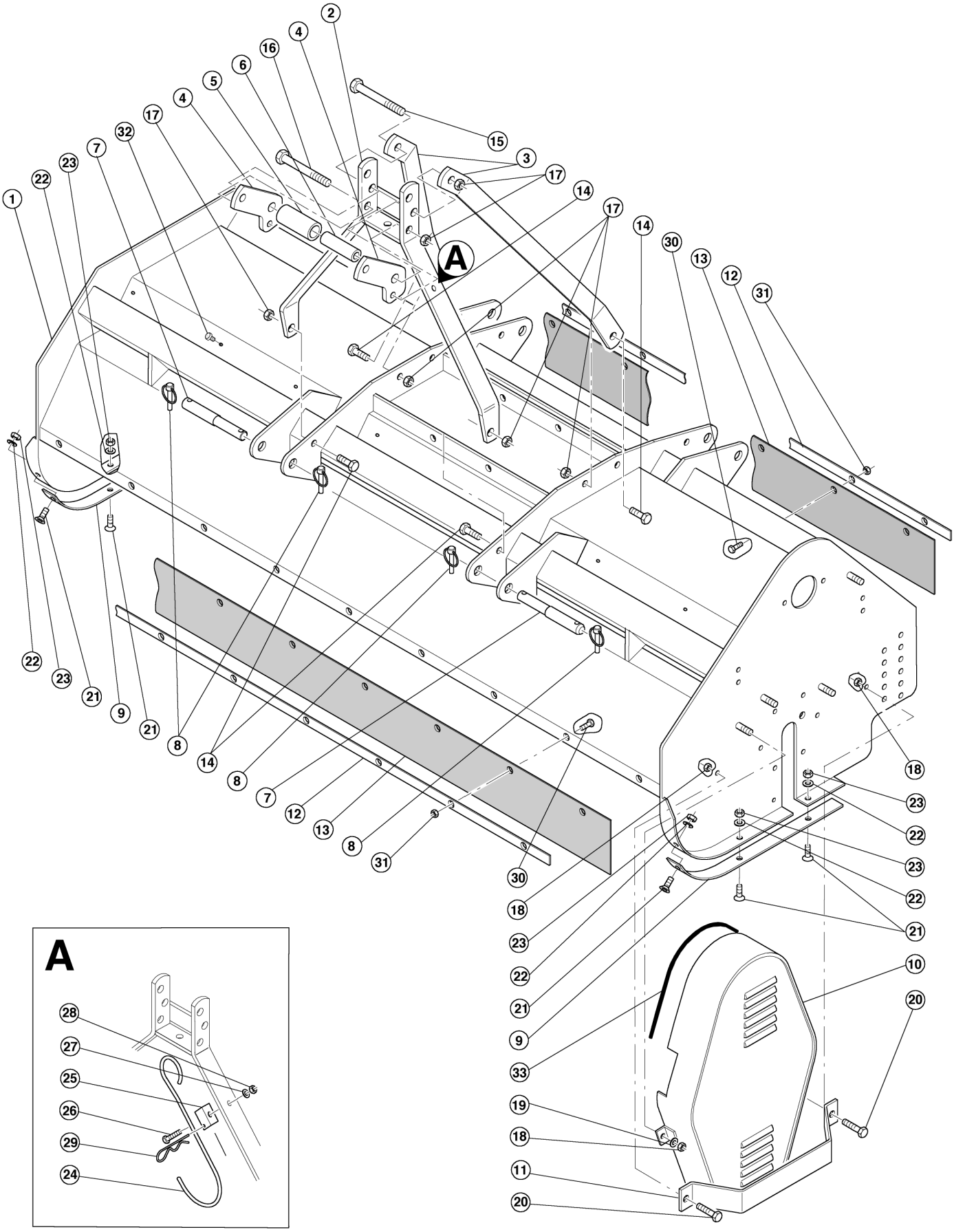

Rotomec: Hurricane 'H70' Da Gennaio 2009

N.	COD.	DESCRIZIONE	DESCRIPTION	DESCRIPTION	BESCHREIBUNG	N.
1	0154022	Telaio v.150	Frame v.150	Châssis v.150	Rahmen v.150	1
	0254022	Telaio v.180	Frame v.180	Châssis v.180	Rahmen v.180	1
	0354022	Telaio v.220	Frame v.220	Châssis v.220	Rahmen v.220	1
2	0053501	Attacco 3° punto	Three point hitch	Attache 3ème point	Ankupplung für oberen Lenker	1
3	0053508	Lama inclinata	Top hitch arm	Lame inclinée	Geneigte Strebe	2
4	0053512	Piastra attacco 3° punto superiore	Plate for upper 3 point hitch	Plaque pour attache 3ème point supérieur	Platte für oberen Dreipunktbock	2
5	0006558	Distanziale esterno	Outer spacer	Entretoise externe	Außendistanzstück	1
6	0006898	Distanziale interno	Inner spacer	Entretoise interne	Innendistanzstück	1
7	0053532	Spina	Hitch pin	Cheville	Zapfen	2
8	0018266	Copiglia a spina Ø11x45	Lynch pin Ø11x45	Goupille de securité Ø11x45	Klappsplint Ø11x45	4
9	0059985	Slitta laterale	Side skid	Patin latéral	Seitlicher Schlitten	2
10	0054131	Coperchio carter	Belt case cover	Carter d'engrenages	Gehäuseabdeckung	1
11	0059187	Protezione per carter	Chain case cover protection	Protection carter	Carterschutz	1
12	0159792	Piatto fissa gomma v.150	Deflector support v.150	Bande caoutchouc avant v.150	Gummihalteteller v.150	2
	0259792	Piatto fissa gomma v.180	Deflector support v.180	Bande caoutchouc avant v.180	Gummihalteteller v.180	2
	0359792	Piatto fissa gomma v.220	Deflector support v.220	Bande caoutchouc avant v.220	Gummihalteteller v.220	2
13	0159794	Fascia in gomma v.150	Front rubber strip v.150	Caoutchouc avant v.150	Gummiband v.150	2
	0259794	Fascia in gomma v.180	Front rubber strip v.180	Caoutchouc avant v.180	Gummiband v.180	2
	0359794	Fascia in gomma v.220	Front rubber strip v.220	Caoutchouc avant v.220	Gummiband v.220	2
14	0074232	Vite TE M14x40	Bolt TE M14x40	Vis TE M14x40	Schraube TE M14x40	4
15	0006619	Vite TE M14x150	Bolt TE M14x150	Vis TE M14x150	Schraube TE M14x150	1
16	0037368	Vite TE M14x120	Bolt TE M14x120	Vis TE M14x120	Schraube TE M14x120	1
17	0030358	Dado M14	Nut M14	Ecrou M14	Mutter M14	6
18	0030064	Dado M12	Nut M12	Ecrou M12	Mutter M12	4
19	0002265	Rondella piana Ø12	Flat washer Ø12	Rondelle plate Ø12	Flache Scheibe Ø12	2
20	0015255	Vite TE M12x30	Bolt TE M12x30	Vis TE M12x30	Schraube TE M12x30	2

Rotomec: Hurricane 'H70' Da Gennaio 2009

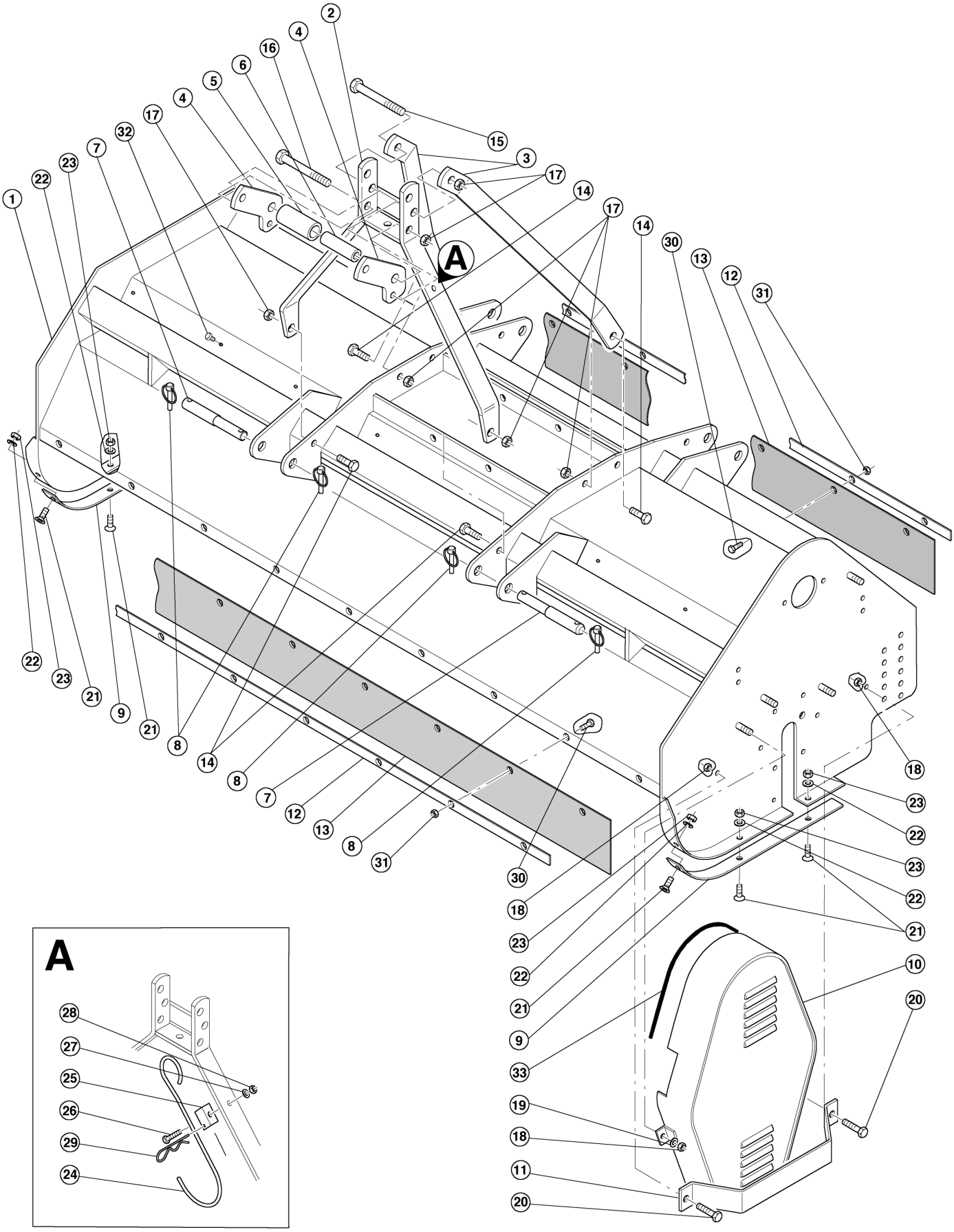

Rotomec: Hurricane 'H70' Da Gennaio 2009

N.	COD.	DESCRIZIONE	DESCRIPTION	DESCRIPTION	BESCHREIBUNG	N.
21	0074183	Vite TSPEI M12x40	Bolt TSPEI M12x40	Vis TSPEI M12x40	Schraube TSPEI M12x40	6
22	0001077	Rosetta elastica Ø12	Spring washer Ø12	Rondelle élastique Ø12	Sprengring Ø12	6
23	0001106	Dado M12	Nut M12	Ecrou M12	Mutter M12	6
24	0022433	Gancio sostegno cardano solo “CE”	Driveline hook only “CE”	Crochet seulement “CE”	Kardangelenkstützhaken nur “CE”	1
25	0022435	Fissaggio per gancio solo “CE”	Hook support only “CE”	Arrêt pour levier seulement “CE”	Fixierung für Haken nur “CE”	1
26	0091446	Vite TE M8x25 solo “CE”	Bolt TE M8x25 only “CE”	Vis TE M8x25 seulement “CE”	Schraube TE M8x25 nur “CE”	1
27	0003144	Rosetta elastica Ø8 solo “CE”	Washer Ø8 only “CE”	Rondelle élastique Ø8 seulement “CE”	Sprengring Ø8 nur “CE”	1
28	0001806	Dado M8 solo “CE”	Nut M8 only “CE”	Ecrou M8 seulement “CE”	Mutter M8 nur “CE”	1
29	0054422	Copiglia a molla Ø2 solo “CE”	Cotter pin Ø2 only “CE”	Goupille ressort Ø2 seulement “CE”	Federsplint Ø2 nur “CE”	1
30	0033176	Vite TE M10x25 v.150	Bolt TE M10x25 v.150	Vis TE M10x25 v.150	Schraube TE M10x25 v.150	14
	0033176	Vite TE M10x25 v.180	Bolt TE M10x25 v.180	Vis TE M10x25 v.180	Schraube TE M10x25 v.180	16
	0033176	Vite TE M10x25 v.220	Bolt TE M10x25 v.220	Vis TE M10x25 v.220	Schraube TE M10x25 v.220	18
31	0030156	Dado M10 v.150	Nut M10 v.150	Ecrou M10 v.150	Mutter M10 v.150	14
	0030156	Dado M10 v.180	Nut M10 v.180	Ecrou M10 v.180	Mutter M10 v.180	16
	0030156	Dado M10 v.220	Nut M10 v.220	Ecrou M10 v.220	Mutter M10 v.220	18
32	0051570	Tappo	Cap	Bouchon d'huile	Deckel	-
33	0054136	Profilo in gomma	Rubber strip	Profil en caoutchouc	Gummiprofil	1

Rotomec: Hurricane 'H70' <u>Da Gennaio 2009</u>

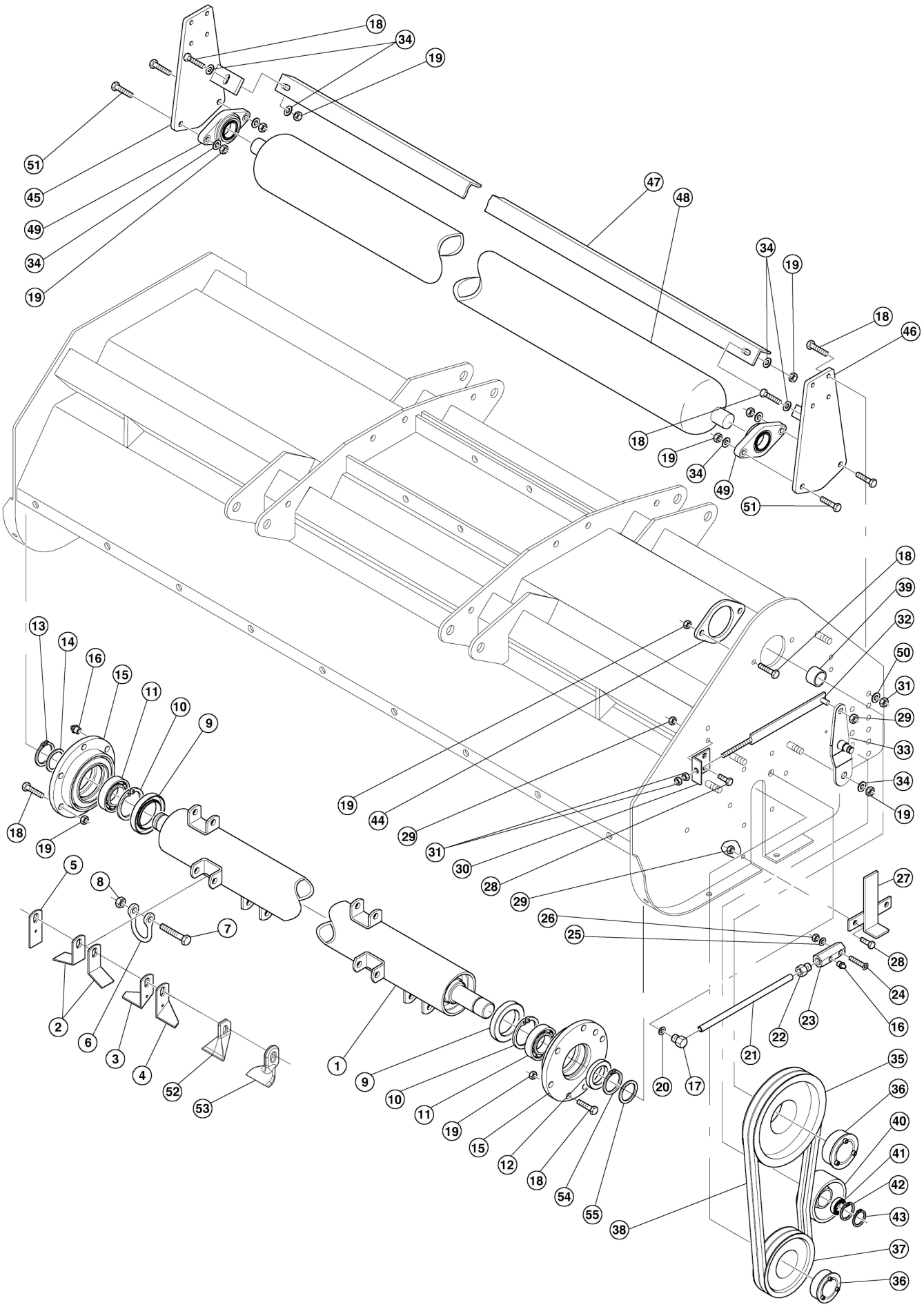

Rotomec: Hurricane 'H70' Da Gennaio 2009

N.	COD.	DESCRIZIONE	DESCRIPTION	DESCRIPTION	BESCHREIBUNG	N.
1	0154084	Rotore v.150	Rotor v.150	Rotor v.150	Rotor v.150	1
	0254084	Rotore v.180	Rotor v.180	Rotor v.180	Rotor v.180	1
	0354084	Rotore v.220	Rotor v.220	Rotor v.220	Rotor v.220	1
2	0051118	Coltellino v.150	Blade v.150	Couteau v.150	Messer v.150	64
	0051118	Coltellino v.180	Blade v.180	Couteau v.180	Messer v.180	80
	0051118	Coltellino v.220	Blade v.220	Couteau v.220	Messer v.220	96
3	0152124	Coltello destro v.150	Right blade v.150	Couteau droit v.150	Rechtes Messer v.150	32
	0152124	Coltello destro v.180	Right blade v.180	Couteau droit v.180	Rechtes Messer v.180	40
	0152124	Coltello destro v.220	Right blade v.220	Couteau droit v.220	Rechtes Messer v.220	48
4	0252124	Coltello sinistro v.150	Left blade v.150	Couteau gauche v.150	Linkes Messer v.150	32
	0252124	Coltello sinistro v.180	Left blade v.180	Couteau gauche v.180	Linkes Messer v.180	40
	0252124	Coltello sinistro v.220	Left blade v.220	Couteau gauche v.220	Linkes Messer v.220	48
5	0051385	Coltello rigeneratore v.150	Dethatching blade v.150	Couteau régénérateur v.150	Neugestaltermesser v.150	32
	0051385	Coltello rigeneratore v.180	Dethatching blade v.180	Couteau régénérateur v.180	Neugestaltermesser v.180	40
	0051385	Coltello rigeneratore v.220	Dethatching blade v.220	Couteau régénérateur v.220	Neugestaltermesser v.220	48
6	0050106	Cavallotto per coltello v.150	U Bolt v.150	Barre d'ancrage v.150	Bügelbolzen für Messer v.150	32
	0050106	Cavallotto per coltello v.180	U Bolt v.180	Barre d'ancrage v.180	Bügelbolzen für Messer v.180	40
	0050106	Cavallotto per coltello v.220	U Bolt v.220	Barre d'ancrage v.220	Bügelbolzen für Messer v.220	48
7	0050107	Vite TE 7/16 x80 UNF v.150	Bolt TE 7/16 x80 UNF v.150	Vis TE 7/16 x80 UNF v.150	Schraube TE 7/16 x80 UNF v.150	32
	0050107	Vite TE 7/16 x80 UNF v.180	Bolt TE 7/16 x80 UNF v.180	Vis TE 7/16 x80 UNF v.180	Schraube TE 7/16 x80 UNF v.180	40
	0050107	Vite TE 7/16 x80 UNF v.220	Bolt TE 7/16 x80 UNF v.220	Vis TE 7/16 x80 UNF v.220	Schraube TE 7/16 x80 UNF v.220	48
8	0050108	Dado D.7/16 UNF v.150	Nut D.7/16 UNF v.150	Ecrou D.7/16 UNF v.150	Mutter D.7/16 UNF v.150	32
	0050108	Dado D.7/16 UNF v.180	Nut D.7/16 UNF v.180	Ecrou D.7/16 UNF v.180	Mutter D.7/16 UNF v.180	40
	0050108	Dado D.7/16 UNF v.220	Nut D.7/16 UNF v.220	Ecrou D.7/16 UNF v.220	Mutter D.7/16 UNF v.220	48
9	0007094	Paraolio 52.85.10	Oil seal 52.85.10	Pare-huile 52.85.10	Simmering 52.85.10	2
10	0001154	Seeger interno Ø80	Inner snap ring Ø80	Circlip interne Ø80	Innenseegerring Ø80	2
11	0061161	Cuscinetto 22208 E	Bearing 22208 E	Roulement 22208 E	Lager 22208 E	2
12	0010192	Paraolio 40.68.10	Oil seal 40.68.10	Pare-huile 40.68.10	Simmering 40.68.10	1
13	0008138	Seeger esterno Ø40	Outer snap ring Ø40	Circlip externe Ø40	Außenseegerring Ø40	1
14	0053248	Anello di spessoramento 40 x 50 x 2	Spacer washer 40 x 50 x 2	Anneau d'épaisseur 40 x 50 x 2	Distanzring 40 x 50 x 2	1
15	0054101	Supporto rotore	Rotor support	Palier rotor	Rotorauflage	2
16	0051129	Ingrassatore	Grease fitting	Graisseur	Schmiernippel	2
17	0053614	Blocchetto ingrassatore	Grease fitting	Graisseur	Schmierer	1
18	0007255	Vite TE M12x35	Bolt TE M12x35	Vis TE M12x35	Schraube TE M12x35	20
19	0030064	Dado M12	Nut M12	Ecrou M12	Mutter M12	21
20	0046536	Rosetta elastica Ø6	Spring washer Ø6	Rondelle élastique Ø6	Sprengring Ø6	1
21	0059908	Tubetto per ingrassaggio	Grease fitting tube	Tube de graissage	Schmierhülse	1
22	0053615	Raccordo	Connector	Raccord	Anschlußstück	1

Rotomec: Hurricane 'H70' Da Gennaio 2009

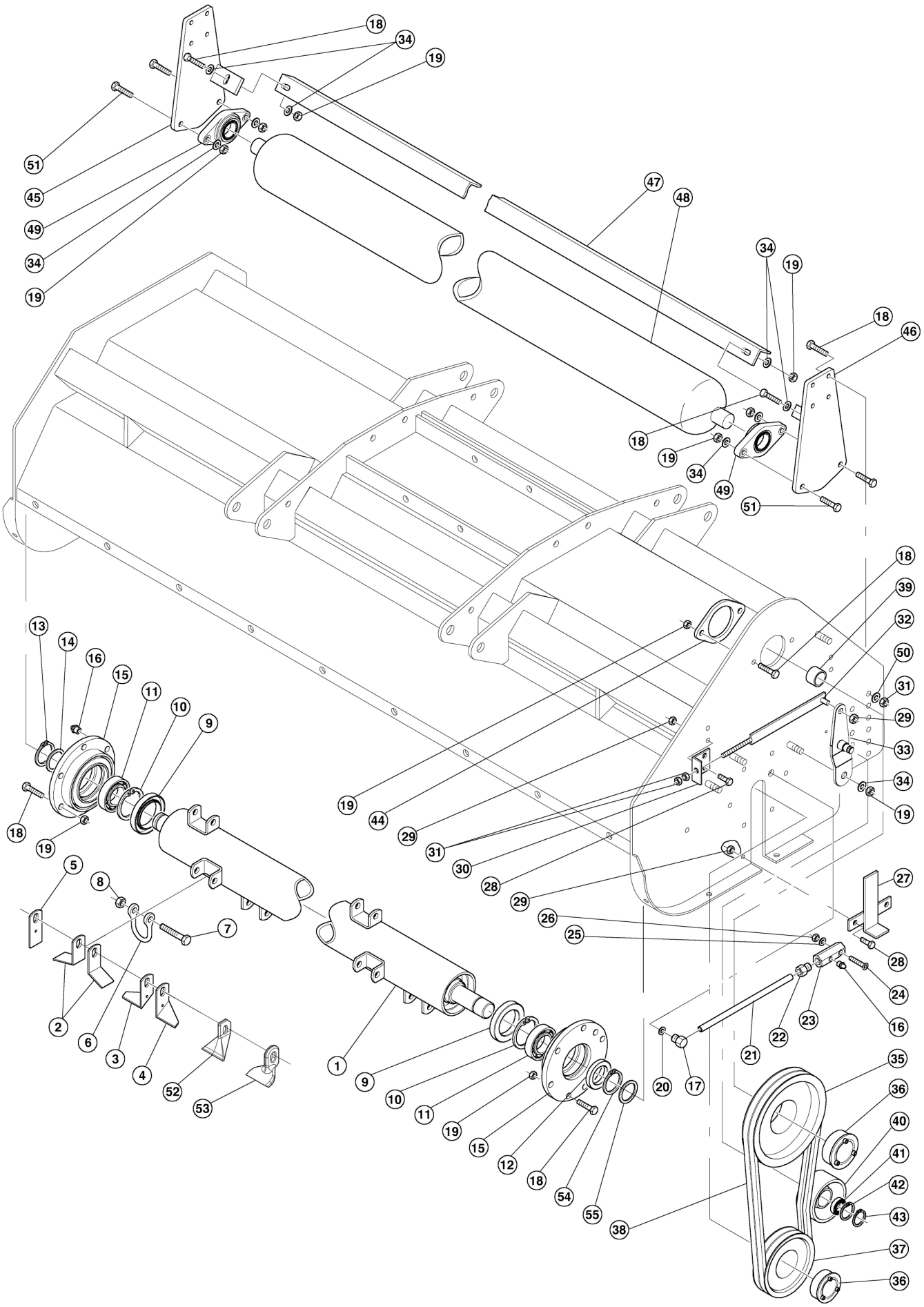

Rotomec: Hurricane 'H70' Da Gennaio 2009

N.	COD.	DESCRIZIONE	DESCRIPTION	DESCRIPTION	BESCHREIBUNG	N.
23	0053616	Blocchetto ingrassatore	Grease fitting	Graisseur	Schmierer	1
24	0053617	Vite TSPEI M6x35	Bolt TSPEI M6x35	Vis TSPEI M6x35	Schraube TSPEI M6x35	1
25	0050166	Rondella piana Ø6	Flat washer Ø6	Rondelle plate Ø6	Flache Scheibe Ø6	1
26	0050165	Dado autobloccante M6	Locking nut M6	Ecrou autobloquant M6	Mutter M6	1
27	0054041	Piatto chiusura feritoia	Locking plate	Plat fermeture déverrouillage	Öffnungverschlußplatte	1
28	0001278	Vite TE M10x30	Bolt TE M10x30	Vis TE M10x30	Schraube TE M10x30	4
29	0030156	Dado M10	Nut M10	Ecrou M10	Mutter M10	5
30	0053661	Angolare di fissaggio	Fixing angle bar	Cornière de fissage	Befestigungswinkel	1
31	0001106	Dado M12	Nut M12	Ecrou M12	Mutter M12	6
32	0059161	Tirante completo	Complete tie rod	Tirant complet	Komplette Zugstange	1
33	0059921	Supporto galoppino	Pulley support	Palier tendeur courroie	Leitrollenlager	1
34	0002265	Rondella piana Ø12	Flat washer Ø12	Rondelle plate Ø12	Flache Scheibe Ø12	9
35	0053622	Puleggia SPC 225x2	Pulley SPC 225x2	Poulie SPC 225x2	Scheibe SPC 225x2	1
36	0053630	Calettatore D.40 x 80	Split lock bushing D.40 x 80	Dispositif de joint D.40 x 80	Keilvorrichtung D.40 x 80	2
	0053621	Calettatore D.40 x 80 da 01/19	Split lock bushing D.40 x 80 since 01/19	Dispositif de joint D.40 x 80 de 01/19	Keilvorrichtung D.40 x 80 ab 01/19	2
37	0053626	Puleggia SPC 180x2	Pulley SPC 180x2	Poulie SPC 180x2	Scheibe SPC 180x2	1
38	0059136	Cinghia CX 54	Belt CX 54	Courroie CX 54	Keilriemen CX 54	2
39	0054118	Distanziale fino al 12/18	Spacer until 12/18	Entretoise jusqu'au 12/18	Distanzstück bis 12/18	1
40	0059151	Galoppino	Belt tensioner pulley	Poulie tendeur courroie	Leitrolle	1
41	0050142	Cuscinetto 6204-2RS	Bearing 6204-2RS	Roulement 6204-2RS	Lager 6204-2RS	1
42	0050144	Seeger Ø47 interno	Inner snap ring Ø47	Circlip interne Ø47	Innenseegerring Ø47	1
43	0050145	Seeger esterno Ø20	Outer snap ring Ø20	Circlip externe Ø20	Außenseegerring Ø20	1
44	0059981	Lamiera sostegno tubo trasversale	Tube drive shaft support plate	Tôle support tuyau transversal	Querrohrblech	1
45	0153542	Braccio rullo destro	Right roller arm	Bras du rouleau droit	Rechter Walzenarm	1
46	0253542	Braccio rullo sinistro	Left roller arm	Bras du rouleau gauche	Linker Walzenarm	1
47	0153546	Raschiarullo v.150	Roller scraper v.150	Racleur rouleau v.150	Walzenabstreicher v.150	1
	0253546	Raschiarullo v.180	Roller scraper v.180	Racleur rouleau v.180	Walzenabstreicher v.180	1
	0353546	Raschiarullo v.220	Roller scraper v.220	Racleur rouleau v.220	Walzenabstreicher v.220	1
48	0153561	Rullo v.150	Roller v.150	Rouleau v.150	Walze v.150	1
	0253561	Rullo v.180	Roller v.180	Rouleau v.180	Walze v.180	1
	0353561	Rullo v.220	Roller v.220	Rouleau v.220	Walze v.220	1
49	0037514	Supporto UCFL 206 TF	Support UCFL 206 TF	Palier UCFL 206 TF	Support UCFL 206 TF	2
50	0001077	Rosetta elastica Ø12	Spring washer Ø12	Rondelle élastique Ø12	Sprengring Ø12	4
51	0023265	Vite TE M12x40	Bolt TE M12x40	Vis TE M12x40	Schraube TE M12x40	4
52	0050834	Paletta triangolare v.150	Paddle blade v. 150	Couteau cuillère v. 150	Dreieckiges Messer v.150	32
	0050834	Paletta triangolare v.180	Paddle blade v. 180	Couteau cuillère v. 180	Dreieckiges Messer v. 180	40
	0050834	Paletta triangolare v.220	Paddle blade v. 220	Couteau cuillère v. 220	Dreieckiges Messer v. 220	48
53	0051116	Mazza v.150	Hammer v. 150	Couteau à marteau v. 150	Hammer v. 150	32
	0051116	Mazza v.180	Hammer v. 180	Couteau à marteau v. 180	Hammer v. 180	40
	0051116	Mazza v.220	Hammer v. 220	Couteau à marteau v. 220	Hammer v. 220	48
54	0008138	Seeger esterno Ø40 fino al 12/18	Outer snap ring Ø40 until 12/18	Circlip externe Ø40 jusqu'au 12/18	Außenseegerring Ø40 bis 12/18	1
55	0053248	Anello di spessoramento 40 x 50 x 2 fino al 12/18	Spacer washer 40 x 50 x 2 until 12/18	Anneau d'épaisseur 40 x 50 x 2 jusqu'au 12/18	Distanzring 40 x 50 x 2 bis 12/18	1

Rotomec: Hurricane 'H70', 540 rpm

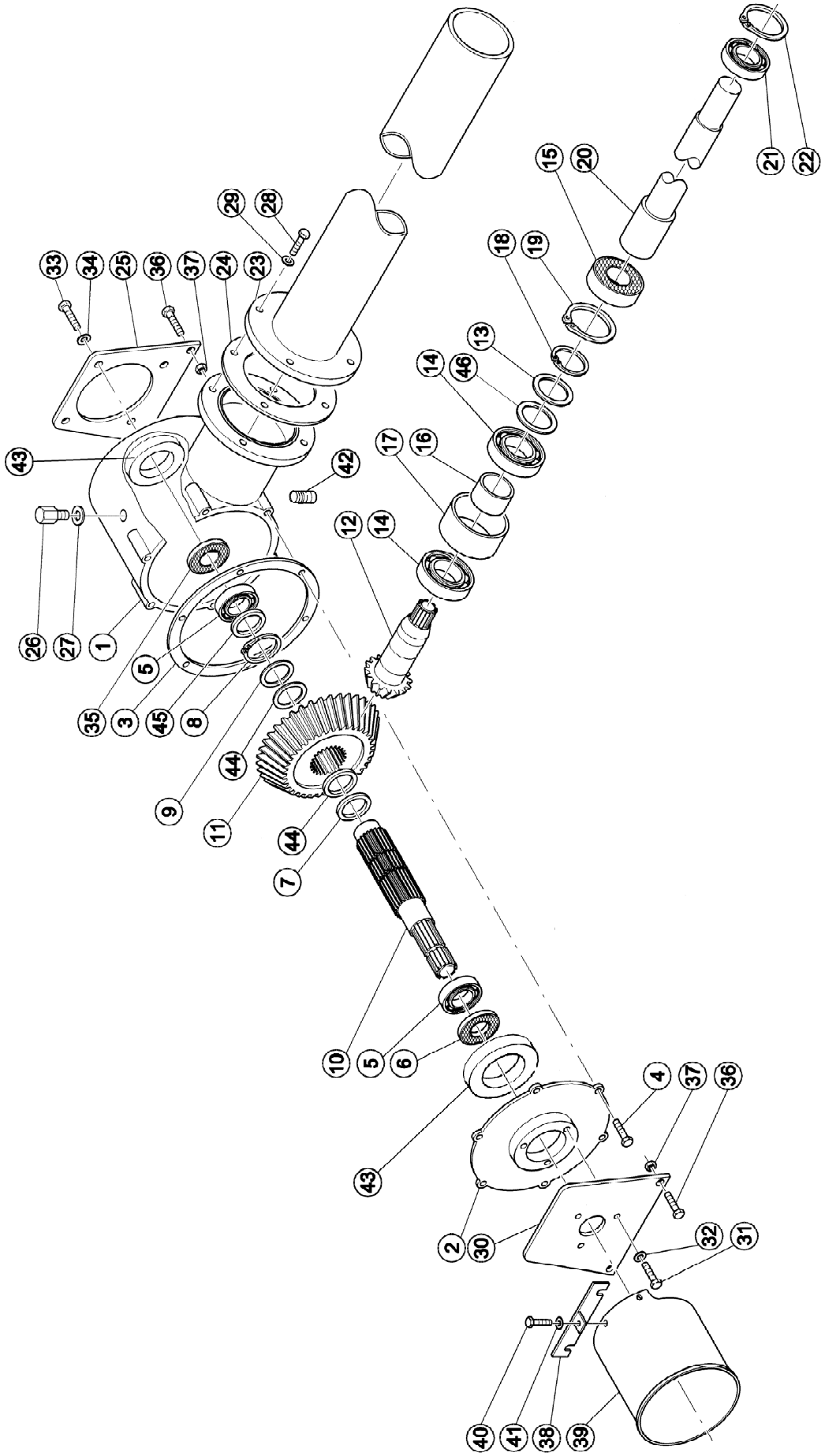

Rotomec: Hurricane 'H70', 540 rpm

N.	COD.	DESCRIZIONE	DESCRIPTION	DESCRIPTION	BESCHREIBUNG	N.
1	0053405	Scatola ingranaggi	Gearbox	Boîtier	Getriebekasten	1
2	0053409	Coperchiella corona	Gear cover	Couvercle couronne	Kranzhaube	1
3	0180206	Guarnizione 2/10	Gasket 2/10	Joint d'étanchéité 2/10	Dichtung 2/10	-
	0280206	Guarnizione 5/10	Gasket 5/10	Joint d'étanchéité 5/10	Kranzhaube 5/10	-
4	0033176	Vite TE M10x25	Bolt TE M10x25	Vis TE M10x25	Schraube TE M10x25	6
5	0001061	Cuscinetto 6307	Bearing 6307	Roulement 6307	Lager 6307	2
6	0030211	Paraolio 35.72.10	Oil seal 35.72.10	Pare-huile 35.72.10	Simmering 35.72.10	1
7	0053241	Distanziale anteriore	Front spacer	Entretoise anterieur	Vorderes Distanzstück	1
8	0012028	Seeger esterno Ø45	Outer snap ring Ø45	Circlip externe Ø45	Außenseegerring Ø45	1
9	0053240	Anello di spessoramento 45 x 55 x 2	Spacer washer 45 x 55 x 2	Anneau d'épaisseur 45 x 55 x 2	Distanzring 45 x 55 x 2	1
10	0053244	Albero P.D.F.	Input shaft	Arbre P.D.F.	Zapfwelle	1
11	0053282	Corona conica	Ring gear	Couronne conique	Tellerrad	1
12	0059213	Pignone conico	Pinion gear	Pignon conique	Kegelrad	1
13	0053248	Anello di spessoramento	Spacer washer	Anneau d'épaisseur	Distanzring	1
14	0001148	Cuscinetto 6308	Bearing 6308	Roulement 6308	Lager 6308	2
15	0054290	Paraolio 40.90.8 BASL	Oil seal 40.90.8 BASL	Pare-huile 40.90.8 BASL	Simmering 40.90.8 BASL	1
16	0053253	Distanziale	Spacer	Entretoise	Distanzstück	1
17	0053257	Distanziale	Spacer	Entretoise	Distanzstück	1
18	0008138	Seeger esterno Ø40	Outer snap ring Ø40	Circlip externe Ø40	Außenseegerring Ø40	1
19	0008137	Seeger interno Ø90	Inner snap ring Ø90	Circlip interne Ø90	Innenseegerring Ø90	1
20	0153722	Albero trasversale v.150	Drive shaft v.150	Arbre transversal v.150	Querwelle v.150	1
	0159972	Albero trasversale v.150 dal 01/09	Drive shaft v.150 since 01/09	Arbre transversal v.150 depuis 01/09	Querwelle v.150 ab 01/09	1
	0253722	Albero trasversale v.180	Drive shaft v.180	Arbre transversal v.180	Querwelle v.180	1
	0259972	Albero trasversale v.180 dal 01/09	Drive shaft v.180 since 01/09	Arbre transversal v.180 depuis 01/09	Querwelle v.180 ab 01/09	1
	0353722	Albero trasversale v.220	Drive shaft v.220	Arbre transversal v.220	Querwelle v.220	1
	0359972	Albero trasversale v.220 dal 01/09	Drive shaft v.220 since 01/09	Arbre transversal v.220 depuis 01/09	Querwelle v.220 ab 01/09	1
21	0055358	Cuscinetto 6208-2RS	Bearing 6208-2RS	Roulement 6208-2RS	Lager 6208-2RS	1
22	0001154	Seeger interno Ø80	Inner snap ring Ø80	Circlip interne Ø80	Innenseegerring Ø80	1
23	0153715	Tubo trasversale completo v.150	Complete tube drive shaft v.150	Tube transversal complet v.150	Komplettes Querrohr v.150	1
	0159965	Tubo trasversale completo v.150 dal 01/09	Complete tube drive shaft v.150 since 01/09	Tube transversal complet v.150 depuis 01/09	Komplettes Querrohr v.150 ab 01/09	1
	0259220	Tubo trasversale completo v.180	Complete tube drive shaft v.180	Tube transversal complet v.180	Komplettes Querrohr v.180	1
	0259965	Tubo trasversale completo v.180 dal 01/09	Complete tube drive shaft v.180 since 01/09	Tube transversal complet v.180 depuis 01/09	Komplettes Querrohr v.180 ab 01/09	1
	0359220	Tubo trasversale completo v.220	Complete tube drive shaft v.220	Tube transversal complet v.220	Komplettes Querrohr v.220	1
	0359965	Tubo trasversale completo v.220 dal 01/09	Complete tube drive shaft v.220 since 01/09	Tube transversal complet v.220 depuis 01/09	Komplettes Querrohr v.220 ab 01/09	1

Rotomec: Hurricane 'H70', 540 rpm

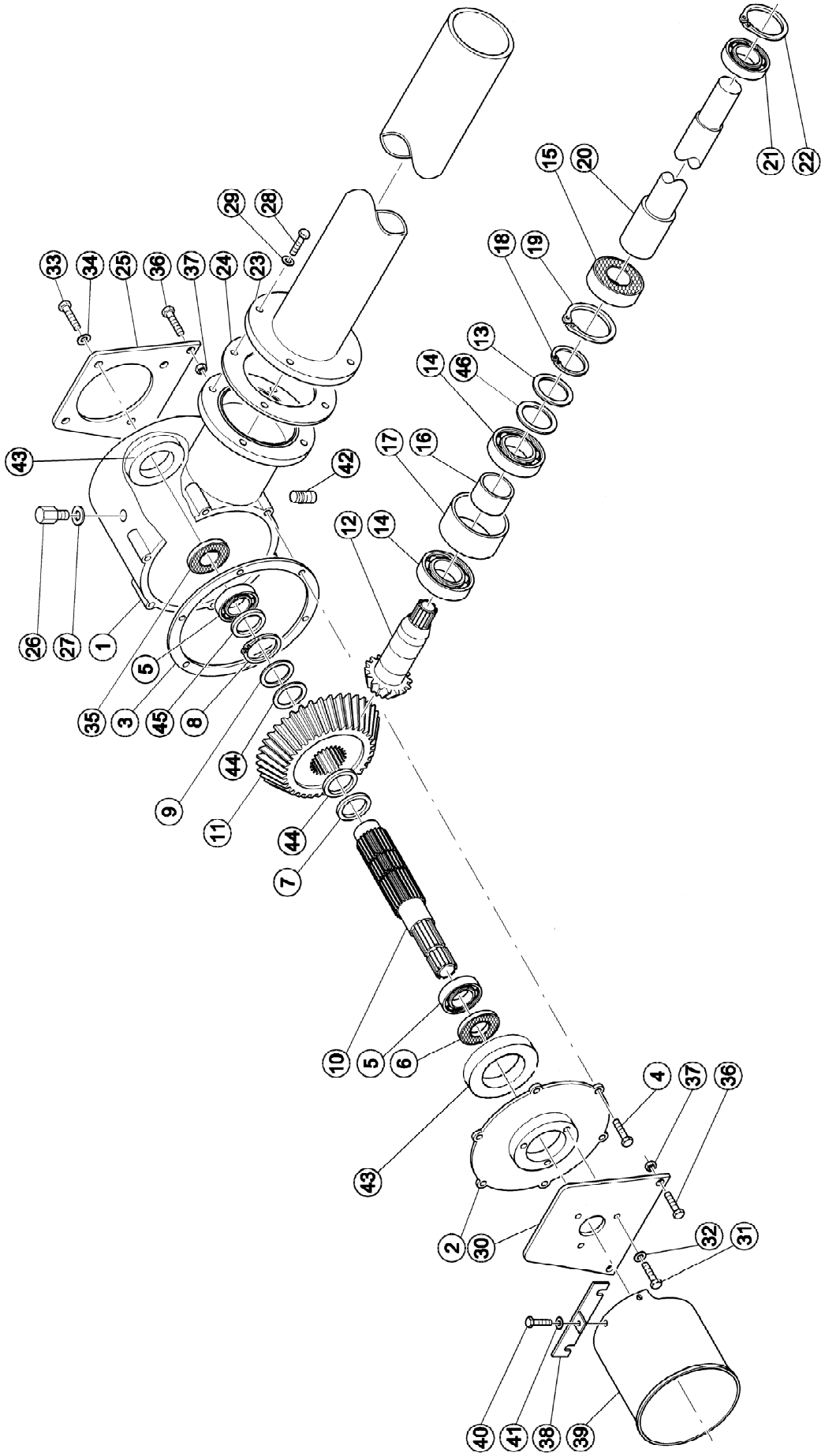

Rotomec: Hurricane 'H70', 540 rpm

N.	COD.	DESCRIZIONE	DESCRIPTION	DESCRIPTION	BESCHREIBUNG	N.
24	0053259	Guarnizione	Gasket	Joint d'étanchéité	Dichtung	-
	0153259	Guarnizione	Gasket	Joint d'étanchéité	Dichtung	-
25	0059240	Lamiera posteriore	Rear plate	Tôle postérieur	Hinteres Blech	1
26	0001107A	Sfiatatoio	Breather cap	Bouchon d'huile	Gehäuseentlüfter	1
27	0006691	Guarnizione	Gasket	Joint d'étanchéité	Dichtung	1
28	0015255	Vite TE M12x30	Bolt TE M12x30	Vis TE M12x30	Schraube TE M12x30	4
29	0001077	Rosetta elastica Ø12	Spring washer Ø12	Rondelle élastique Ø12	Sprengring Ø12	4
30	0059241	Lamiera anteriore	Front cover	Couvercle antérieur	Vorderblech	1
31	0006349	Vite TE M10x20	Bolt TE M10x20	Vis TE M10x20	Schraube TE M10x20	3
32	0001280	Rosetta elastica Ø10	Spring washer Ø10	Rondelle élastique Ø10	Sprengring Ø10	3
33	0064648	Vite TE M12x20	Bolt TE M12x20	Vis TE M12x20	Schraube TE M12x20	4
34	0002265	Rondella piana Ø12	Flat washer Ø12	Rondelle plate Ø12	Flache Scheibe Ø12	4
35	0053421	Tappo	Cap	Bouchon d'huile	Deckel	1
36	0074232	Vite TE M14x40	Bolt TE M14x40	Vis TE M14x40	Schraube TE M14x40	4
37	0030358	Dado M14	Nut M14	Ecrou M14	Mutter M14	4
38	0059312	Attacco superiore per protezione P.D.F.	Upper hitch for input shaft protection	Attelage supérieur pour protection p.d.f.	Oberzapfwellenanschluß	1
39	0059310	Protezione cardano	Pto guard	Protection arbre	Kardangelenkschütz	1
40	0011208	Vite TE M6x12	Bolt TE M6x12	Vis TE M6x12	Schraube TE M6x12	2
41	0011209	Rondella piana Ø6	Flat washer Ø6	Rondelle plate Ø6	Flache Scheibe Ø6	2
42	0053446	Tappo	Cap	Bouchon d'huile	Deckel	1
43	0053414	Boccola porta cuscinetto	Bushing	Douille	Lagerbüchse	2
44	0153240	Anello di spessoramento Ø 45 x 55 x 0,1	Spacer washer Ø 45 x 55 x 0,1	Anneau d'épaisseur Ø 45 x 55 x 0,1	Distanzring Ø 45 x 55 x 0,1	-
	0253240	Anello di spessoramento Ø 45 x 55 x 0,2	Spacer washer Ø 45 x 55 x 0,2	Anneau d'épaisseur Ø 45 x 55 x 0,2	Distanzring Ø 45 x 55 x 0,2	-
	0353240	Anello di spessoramento Ø 45 x 55 x 0,5	Spacer washer Ø 45 x 55 x 0,5	Anneau d'épaisseur Ø 45 x 55 x 0,5	Distanzring Ø 45 x 55 x 0,5	-
45	0121186	Anello di spessoramento Ø 36 x 45 x 0,2	Spacer washer Ø 36 x 45 x 0,2	Anneau d'épaisseur Ø 36 x 45 x 0,2	Distanzring Ø 36 x 45 x 0,2	-
	0021186	Anello di spessoramento Ø 36 x 45 x 0,1	Spacer washer Ø 36 x 45 x 0,1	Anneau d'épaisseur Ø 36 x 45 x 0,1	Distanzring Ø 36 x 45 x 0,1	-
	0221186	Anello di spessoramento Ø 36 x 45 x 0,5	Spacer washer Ø 36 x 45 x 0,5	Anneau d'épaisseur Ø 36 x 45 x 0,5	Distanzring Ø 36 x 45 x 0,5	-
46	0106683	Anello di spessoramento Ø 40 x 50 x 0,1	Spacer washer Ø 40 x 50 x 0,1	Anneau d'épaisseur Ø 40 x 50 x 0,1	Distanzring Ø 40 x 50 x 0,1	-
	0006683	Anello di spessoramento Ø 40 x 50 x 0,2	Spacer washer Ø 40 x 50 x 0,2	Anneau d'épaisseur Ø 40 x 50 x 0,2	Distanzring Ø 40 x 50 x 0,2	-
	0206683	Anello di spessoramento Ø 40 x 50 x 0,5	Spacer washer Ø 40 x 50 x 0,5	Anneau d'épaisseur Ø 40 x 50 x 0,5	Distanzring Ø 40 x 50 x 0,5	-
	0153691	Gruppo trasmissione completo v.150	Complete gearbox v.150	Boîtier complet v.150	Komplette Gehäusegruppe v.150	
	0159951	Gruppo trasmissione completo v.150 dal 01/09	Complete gearbox v.150 since 01/09	Boîtier complet v.150 depuis 01/09	Komplette Gehäusegruppe v.150 ab 01/09	
	0253691	Gruppo trasmissione completo v.180	Complete gearbox v.180	Boîtier complet v.180	Komplette Gehäusegruppe v.180	
	0259951	Gruppo trasmissione completo v.180 dal 01/09	Complete gearbox v.180 since 01/09	Boîtier complet v.180 depuis 01/09	Komplette Gehäusegruppe v.180 ab 01/09	
	0353691	Gruppo trasmissione completo v.220	Complete gearbox v.220	Boîtier complet v.220	Komplette Gehäusegruppe v.220	
	0359951	Gruppo trasmissione completo v.220 dal 01/09	Complete gearbox v.220 since 01/09	Boîtier complet v.220 depuis 01/09	Komplette Gehäusegruppe v.220 ab 01/09	

Rotomec: Hurricane 'H70'

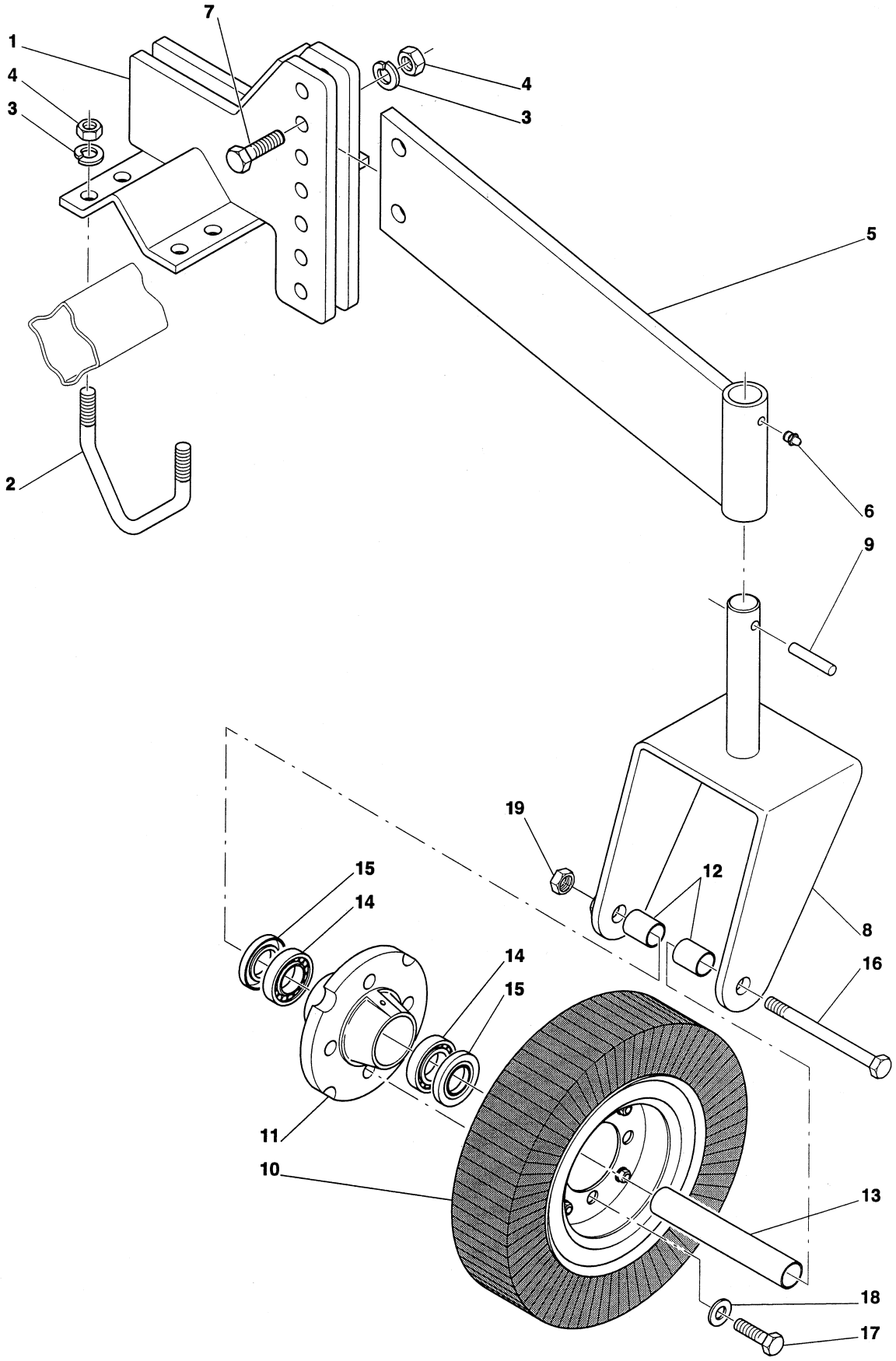

Rotomec: Hurricane 'H70'

N.	COD.	DESCRIZIONE	DESCRIPTION	DESCRIPTION	BESCHREIBUNG	N.
1	0059272	Attacco ruota al telaio	Wheel frame hitch	Attelage roue au châssis	Radanschluß zum Rahmen	2
2	0059281	Cavallotto	U bolt	Barre d'ancrage	Bügelbolzen	8
3	0001020	Rosetta elastica Ø14	Spring washer Ø14	Rondelle élastique Ø14	Sprengring Ø14	20
4	0001019	Dado M14	Nut M14	Ecrou M14	Mutter M14	20
5	0053801	Attacco forcella ruota	Wheel yoke hitch	Attelage fourche pour roue	Radgabelanschluß	2
6	0001065	Ingrassatore	Grease fitting	Graisseur	Schmiernippel	2
7	0091128	Vite TE M14x65	Bolt TE M14x65	Vis TE M14x65	Schraube TE M14x65	4
8	0005531	Forcella porta ruota	Wheel yoke	Fourche pour roue	Gabel für Rad	2
9	0005521	Spina elastica Ø10x45	Roll pin Ø10x45	Goupille élastique Ø10x45	Spannstift Ø10x45	2
10	0052895	Ruota lamellare	Laminated tire	Roue lamellaire	Lamellenrad	2
11	0052882	Mozzo supporto ruota	Hub wheel	Moyeu roue	Radnabe	2
12	7900428	Distanziale esterno	Outer spacer	Entretoise externe	Außendistanzstück	4
13	0052886	Distanziale interno	Inner spacer	Entretoise interne	Innendistanzstück	2
14	0052889	Cuscinetto L44643-10	Bearing L44643-10	Roulement L44643-10	Lager L44643-10	4
15	0052888	Paraolio	Oil seal	Pare-huile	Simmering	4
16	0005506	Vite TE M20x180	Bolt TE M20x180	Vis TE M20x180	Ecrou TE M20x180	2
17	0052891	Vite	Bolt	Vis	Ecrou	8
18	0052892	Rosetta elastica	Spring washer	Rondelle élastique	Sprengring	8
19	0005508	Dado M20	Nut M20	Ecrou M20	Mutter M20	2

Rotomec: Hurricane 'H70'

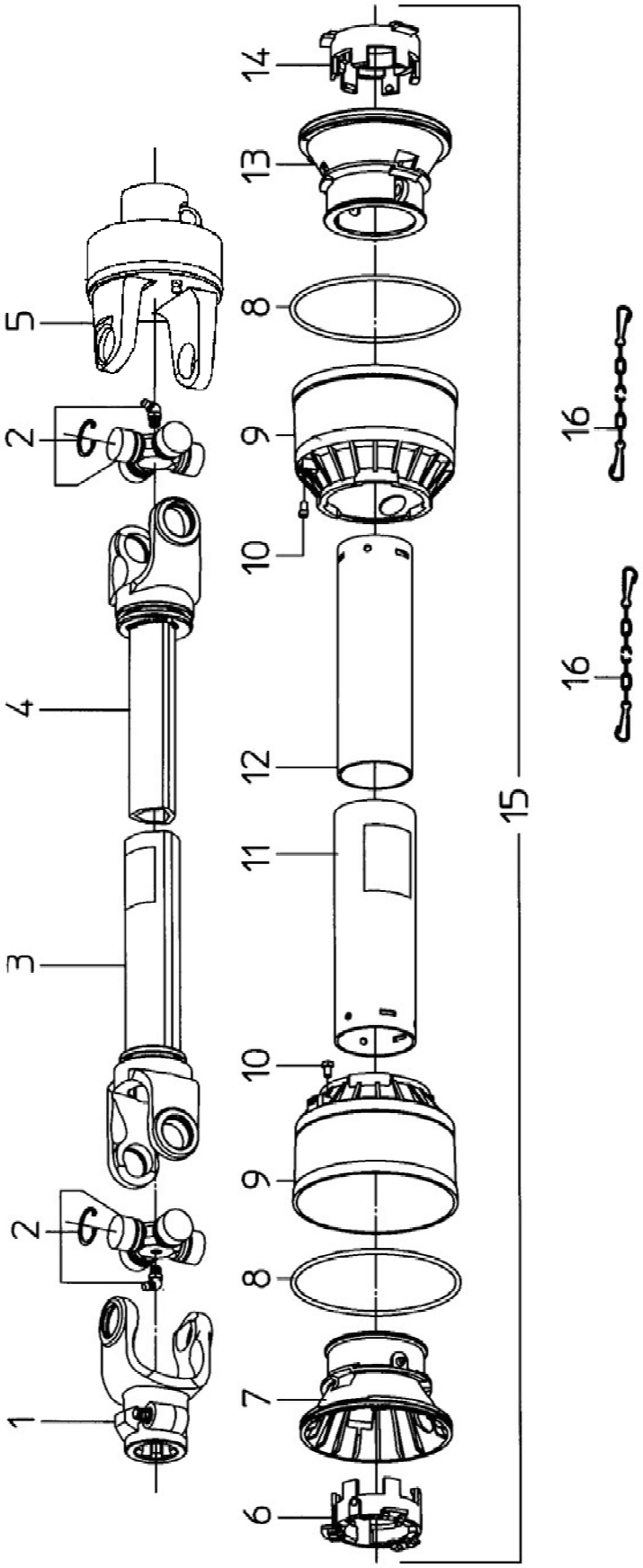

Rotomec: Hurricane 'H70'

N.	COD.	DESCRIZIONE	DESCRIPTION	DESCRIPTION	BESCHREIBUNG	N.
1	1024010C	Forcella P.D.F.	PTO Yoke	Fourche P.D.F.	Aufsteckgabel	1
2	1004020C	Crociera	Cross & Bearing	Croisillon	Kreuzgelenk	2
3	1944041NC	Tubo esterno	Outer tube	Tube externe	Außenrohr	1
4	1954043NC	Tubo interno	Inner tube	Tube interne	Innenrohr	1
5	1504260C	Ruota libera	Free wheel	Roue libre	Freies Rad	1
6	1784210C	Anello tubo esterno fino 04/08	Outer locking ring until 04/08	Anneau tube externe jusqu'à 04/08	Außenrohrring bis 04/08	1
7	1784201C	Controcuffia tubo esterno fino 04/08	Outer tube rigid cone until 04/08	Contre coiffe tube externe jusqu'à 04/08	Außenrohrgegentopf bis 04/08	1
8	1213233C	Anello di rinforzo fino 04/08	Stiffening ring until 04/08	Anneau de renforcement jusqu'à 04/08	Verstärkungsring bis 04/08	2
9	1784203C	Cuffia esterna fino 04/08	Outer cone until 04/08	Coiffe externe jusqu'à 04/08	Außenschutztopf bis 04/08	2
10	1784212C	Spina di bloccaggio fino 04/08	Pin until 04/08	Goupille jusqu'à 04/08	Haltestift bis 04/08	2
11	1773039C	Tubo protezione esterna	Female tube shield	Tube protection femelle	Außenschutzrohr	1
12	1872039C	Tubo protezione interna	Male tube shield	Tube protection mâle	Innenschutzrohr	1
13	1784202C	Controcuffia tubo interno fino 04/08	Inner tube rigid cone until 04/08	Contre coiffe tube interne jusqu'à 04/08	Innenrohrgegentopf bis 04/08	1
14	1784211C	Anello tubo interno fino 04/08	Inner locking ring until 04/08	Anneau tube interne jusqu'à 04/08	Innenrohrring bis 04/08	1
15	90SS4039C	Protezione completa fino 04/08	Complete shielding until 04/08	Protection complète jusqu'à 04/08	Kompletter Schutz bis 04/08	1
16	1006065C	Catenella	Chain	Chaîne	Kette	2
	0500467	Cardano solo "CE" fino 04/08	PTO shaft only "CE" until 04/08	Arbre à cardan seulement "CE" jusqu'à 04/08	Kardangelenk nur "CE" bis 04/08	1
	0500483	Cardano solo "USA" fino 04/08	PTO shaft only "USA" until 04/08	Arbre à cardan seulement "USA" jusqu'à 04/08	Kardangelenk nur "USA" bis 04/08	1

Rotomec: Hurricane 'H70'

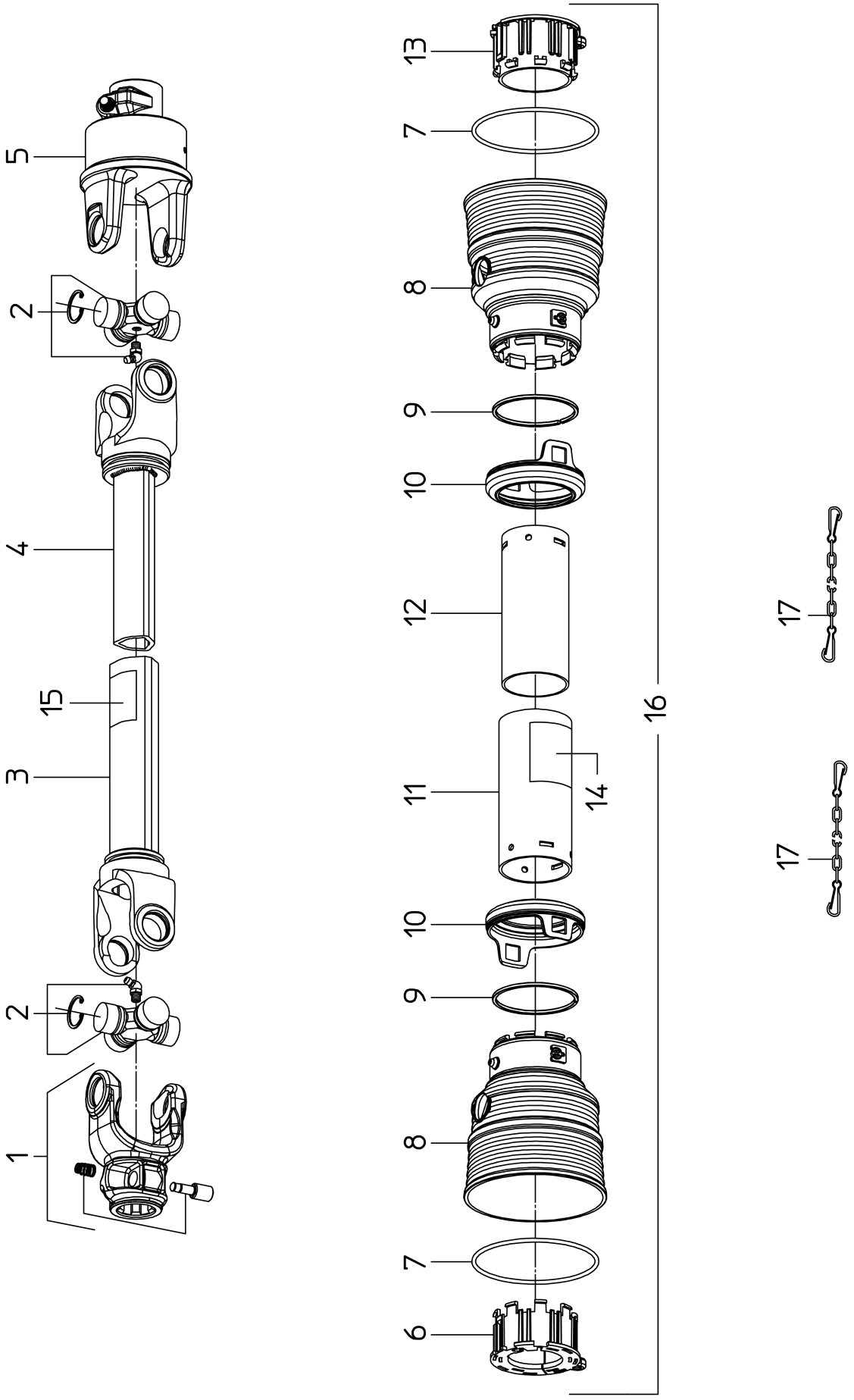

Rotomec: Hurricane 'H70'

N.	COD.	DESCRIZIONE	DESCRIPTION	DESCRIPTION	BESCHREIBUNG	N.
1	1024010C	Forcella P.D.F.	PTO Yoke	Fourche P.D.F.	Aufsteckgabel	1
2	1004020C	Crociera	Cross & Bearing	Croisillon	Kreuzgelenk	2
3	1944041NC	Tubo esterno	Outer tube	Tube externe	Außenrohr	1
4	1954043NC	Tubo interno	Inner tube	Tube interne	Innenrohr	1
5	1504260C	Ruota libera	Free wheel	Roue libre	Freies Rad	1
6	1784710C	Anello tubo esterno	Outer locking ring	Anneau tube externe	Außenrohrring	1
7	1211733C	Anello di rinforzo	Stiffening ring	Anneau de renfort	Versterkungsring	2
8	1781723C	Cuffia esterna	Outer cone	Coiffe externe	Außenschutztopf	2
9	1211735C	Anello di blocaggio	Stop ring	Anneau de fissage	Haltering	2
10	1881709C	Manicotto di sicurezza	Safety sleeve	Manchon de sécurité	Sicherheitsmuffe	2
11	1773039C	Tubo protezione esterna	Female tube shield	Tube protection femelle	Außenschutzrohr	1
12	1872039C	Tubo protezione interna	Male tube shield	Tube protection mâle	Innenschutzrohr	1
13	1784711C	Anello tubo interno	Inner locking ring	Anneau tube interne	Innenrohrring	1
14	1140010C	Adesivo esterno solo “CE”	Outer decal only “CE”	Autocollant extérieur seulement “CE”	Außerer Aufkleber nur “CE”	1
	950-463B	Adesivo esterno solo “USA”	Outer decal only “USA”	Autocollant extérieur seulement “USA”	Außerer Aufkleber nur “USA”	1
15	1140011C	Adesivo interno solo “CE”	Inner decal only “CE”	Autocollant intérieur seulement “CE”	Innerer Aufkleber nur “CE”	1
	950-464B	Adesivo interno solo “USA”	Inner decal only “USA”	Autocollant intérieur seulement “USA”	Innerer Aufkleber nur “USA”	1
16	96SS4039C	Protezione completa solo “CE”	Complete shielding only “CE”	Protection complète seulement “CE”	Kompletter Schutz nur “CE”	1
	96SS4039C	Protezione completa solo “USA”	Complete shielding only “USA”	Protection complète seulement “USA”	Kompletter Schutz nur “USA”	1
17	1006065C	Catenella	Chain	Chaîne	Kette	2
	0500467	Cardano solo “CE” dal 05/08	PTO shaft only “CE” since 05/08	Arbre à cardan seulement “CE” depuis 05/08	Kardangelenk nur “CE” ab 05/08	
	0500483	Cardano solo “USA” dal 05/08	PTO shaft only “USA” since 05/08	Arbre à cardan seulement “USA” depuis 05/08	Kardangelenk nur “USA” ab 05/08	