ROTOMEC

TURBO-HOP '301-300/400'

Spandiconcime pendolare
Pendular Fertilizer Spreader
Épandeur d'engrais pendulaire
Pendelstreuer

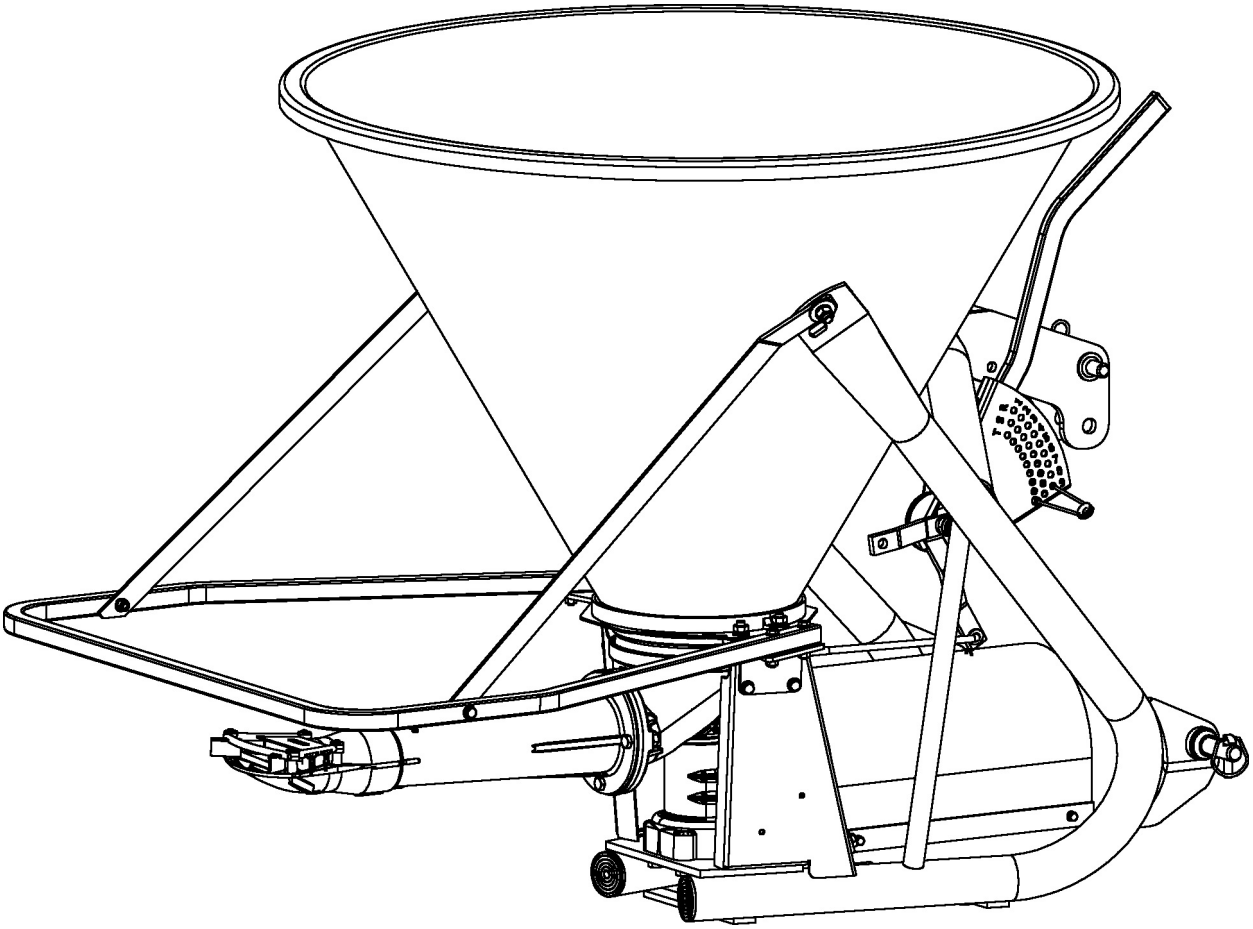

Rotomec: Turbo-Hop '301-300/400'

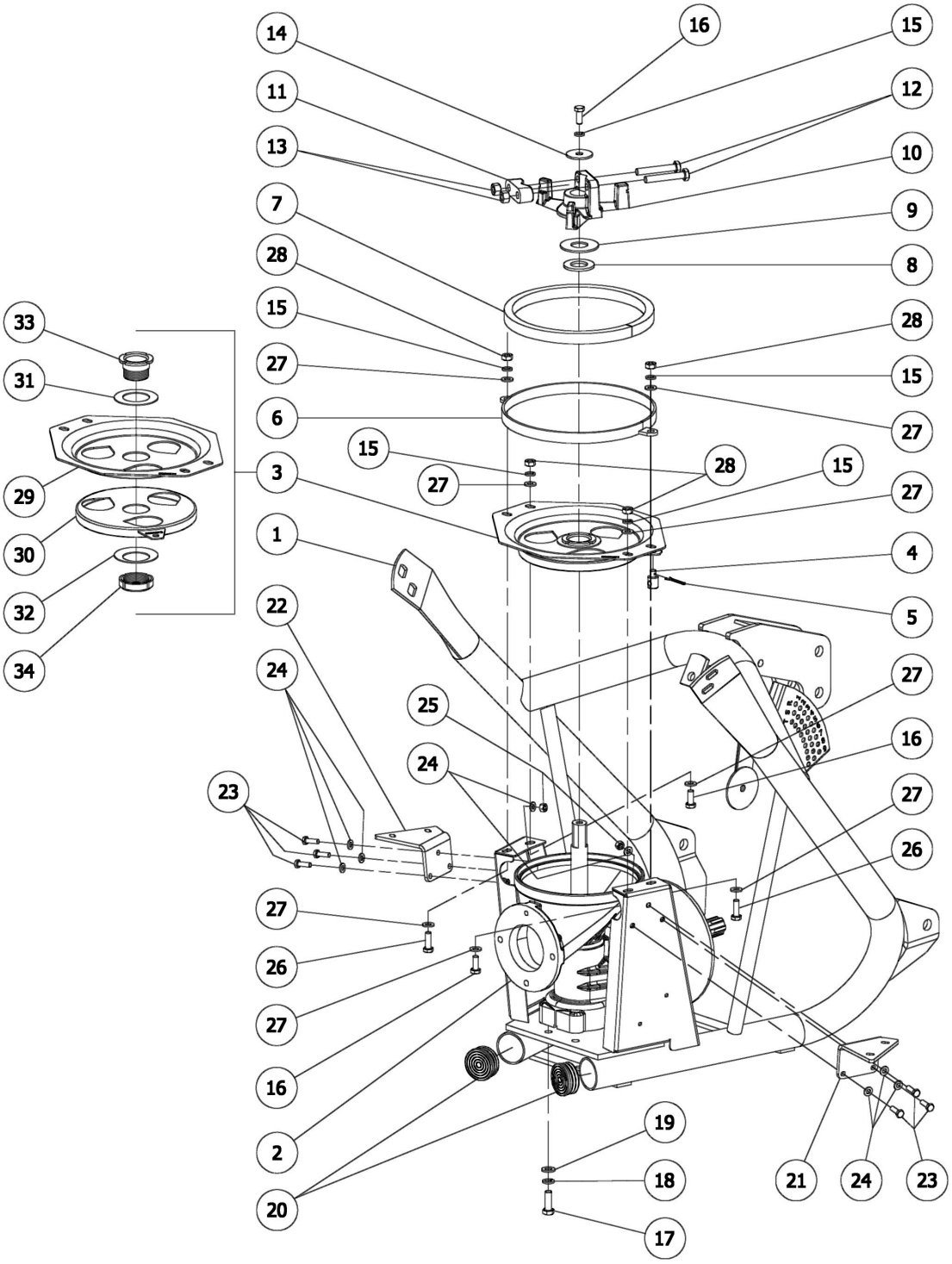

Rotomec: Turbo-Hop '301-300/400'

N.	COD.	DESCRIZIONE	DESCRIPTION	DESCRIPTION	BESCHREIBUNG	N.
1	0095500	Telaio	Frame	Châssis	Rahmen	1
2	0500692	Gruppo scatola	Gearbox	Boîtier	Gehäusegruppe	1
3	0095270	Gruppo distributore inox	Distributing unit in stainless steel	Groupe distributeur en acier inoxydable	Scheibenverteiler aus rostfreiem Stahl	1
4	0095107	Nottolino	Pawl	Cliquet	Riegel	1
5	0067217	Copiglia Ø3x35	Cotter pin Ø3x35	Goupille Ø3x35	Splint Ø3x35	1
6	0095290	Anello porta guarnizione	Gasket ring	Anneau porte joint d'étanchéité	Dichtungring	1
7	0095300	Guarnizione	Gasket	Joint d'étanchéité	Dichtung	1
8	0003056	Rondella piana Ø30	Flat washer Ø30	Rondelle plate Ø30	Flache Scheibe Ø30	1
9	0095304	Rondella nylon	Nylon washer	Rondelle en nylon	Scheibe aus Nylon	1
10	0095310	Agitatore	Agitator	Agitateur	Rührer	1
11	0095314	Staffa	Bracket	Etrier	Ballast	1
12	0095316	Vite TE M12x75	Bolt TE M12x75	Vis TE M12x75	Schraube TE M12x75	2
13	0013345	Dado M12 autobloccante	Locking nut M12	Ecrou autobloquant M12	Mutter M12	2
14	0057273	Rondella piana Ø12 Fascia larga	Flat washer Ø12 Large band	Rondelle plate Ø12 Bande large	Flache Scheibe Ø12 Breites Band	1
15	0001280	Rosetta elastica Ø10	Lock washer Ø10	Rondelle élastique Ø10	Sprengring Ø10	5
16	0033176	Vite TE M10x25	Bolt TE M10x25	Vis TE M10x25	Schraube TE M10x25	3
17	0007255	Vite TE M12x35	Bolt TE M12x35	Vis TE M12x35	Schraube TE M12x35	4
18	0001077	Rosetta elastica Ø12	Lock washer Ø12	Rondelle élastique Ø12	Sprengring Ø12	4
19	0002265	Rondella piana Ø12	Flat washer Ø12	Rondelle plate Ø12	Flache Scheibe Ø12	4
20	502-020B	Tappo Ø60	Cap Ø60	Bouchon Ø60	Zapfen Ø60	2
21	0195570	Lamiera Dx fissa protezione	Right protection arm	Bras droit de protection	Rechter Schutzarm	1
22	0295570	Lamiera Sx fissa protezione	Left protection arm	Bras gauche de protection	Linker Schutzarm	1
23	0091446	Vite TE M8x25	Bolt TE M8x25	Vis TE M8x25	Schraube TE M8x25	6
24	0015230	Rondella piana Ø8	Flat washer Ø8	Rondelle plate Ø8	Flache Scheibe Ø8	12
25	0091384	Dado M8 autobloccante	Locking nut M8	Ecrou autobloquant M8	Mutter M8	6
26	0001278	Vite TE M10x30	Bolt TE M10x30	Vis TE M10x30	Schraube TE M10x30	2
27	0002034	Rondella piana Ø10	Flat washer Ø10	Rondelle plate Ø10	Flache Scheibe Ø10	8
28	0090150	Dado M10	Nut M10	Ecrou M10	Mutter M10	4
29	0095271	Lamiera superiore stampata	Upper plate distributing unit	Tôle supérieure étampée	Waffelüberblech	1
30	0095272	Lamiera inferiore stampata	Lower plate distributing unit	Tôle inférieure étampée	Waffelunterblech	1
31	0095276	Disco circolare piano	Flat disc	Disque plan	Flache Scheibe	1
32	0095277	Disco circolare bombato	Conical disc	Disque bombé	Gewölbte Scheibe	1
33	0095278	Boccola filettata	Threaded bushing	Douille	Gewindebüchse	1
34	0095279	Ghiera M45x1.5 GUP	Locking ring M45x1.5 GUP	Frette M45x1.5 GUP	Nutmutter M45x1.5 GUP	1

Rotomec: Turbo-Hop '301-300/400'

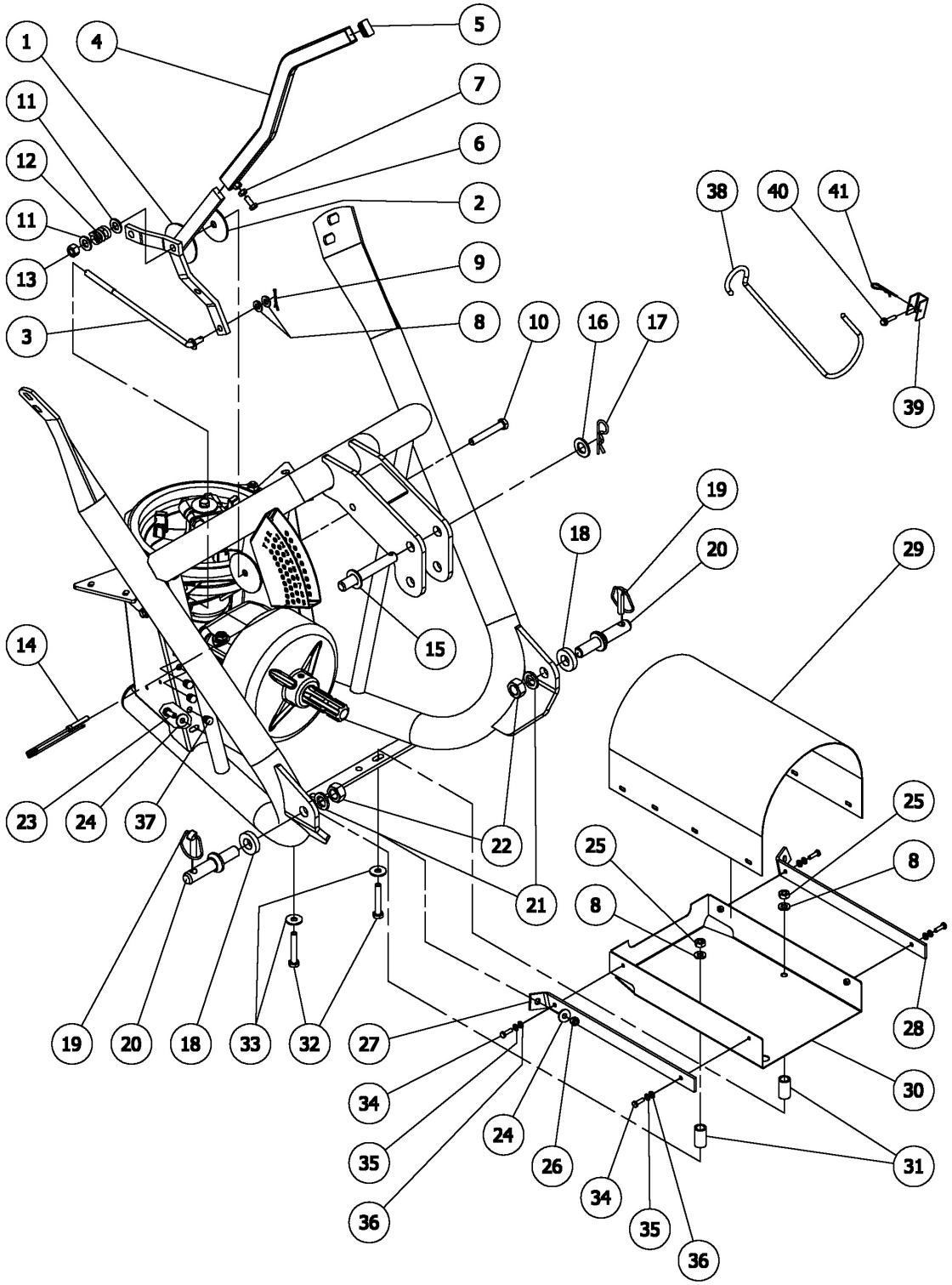

Rotomec: Turbo-Hop '301-300/400'

N.	COD.	DESCRIZIONE	DESCRIPTION	DESCRIPTION	BESCHREIBUNG	N.
1	0095540	Supporto leva	Lever bracket	Support levier	Hebelauflage	1
2	0095090	Rondella nylon	Nylon washer	Rondelle en nylon	Scheibe aus Nylon	1
3	0095550	Tirante	Tie rod	Tirant complet	Komplette Spindel	1
4	0095560	Leva di apertura	Opening lever	Levier d'ouverture	Öffnungshebel	1
5	0014391	Tappo in plastica	Plastic cap	Bouchon en plastique	Plastikzapfen	1
6	0015012	Vite TE M8x20	Bolt TE M8x20	Vis TE M8x20	Schraube TE M8x20	1
7	0046545	Dado M8	Nut M8	Ecrou M8	Mutter M8	1
8	0002034	Rondella piana Ø10	Flat washer Ø10	Rondelle plate Ø10	Flache Scheibe Ø10	4
9	0067217	Copiglia Ø3x35	Cotter pin Ø3x35	Goupille Ø3x35	Splint Ø3x35	1
10	0015122	Vite TE M12x90	Bolt TE M12x90	Vis TE M12x90	Schraube TE M12x90	1
11	0091435	Rondella piana Ø14	Flat washer Ø14	Rondelle plate Ø14	Flache Scheibe Ø14	2
12	501-586B	Molla	Spring	Ressort	Feder	1
13	0013345	Dado M12 autobloccante	Locking nut M12	Ecrou autobloquant M12	Mutter M12	1
14	0095049	Perno di regolazione apertura	Opening adjustment pin	Tourillon de réglage ouverture	Öffnungseinstellzapften	1
15	502-933B	Spina attacco 3° P.TO	Top hitch pin	Goupille attelage 3ème point	Kupplungsstift oberer Lenker	1
16	0046555	Rondella piana Ø20	Flat washer Ø20	Rondelle plate Ø20	Flache Scheibe Ø20	1
17	0091507	Copiglia a molla Ø4	Cotter pin Ø4	Goupille ressort Ø4	Federsplint Ø4	1
18	0051849	Disco di appoggio	Spacing disc	Disque épaisseur	Unterlegsscheibe	2
19	0018266	Copiglia a spina Ø11x45	Lynch pin Ø11x45	Goupille de securité Ø11x45	Klappsplint Ø11x45	2
20	0005550	Spina attacco trattore	Hitch pin	Axe attelage tracteur	Schlepperanschlußstift	2
21	0005351	Rosetta elastica Ø20	Lock washer Ø20	Rondelle élastique Ø20	Sprengring Ø20	2
22	0005542	Dado M20	Nut M20	Ecrou M20	Mutter M20	2
23	0091446	Vite TE M8x25	Bolt TE M8x25	Vis TE M8x25	Schraube TE M8x25	2
24	0014514	Rondella piana Ø8 Fascia larga	Flat washer Ø8 Large band	Rondelle plate Ø8 Bande large	Flache Scheibe Ø8 Breites Band	4
25	0015237	Dado M10 autobloccante	Locking nut M10	Ecrou autobloquant M10	Mutter M10	2
26	0091384	Dado M8 autobloccante	Locking nut M8	Ecrou autobloquant M8	Mutter M8	2
27	0195580	Piatto Dx fissa protezione	Right protection plate	Plaque droite de protection	Rechte Schutzplatte	1
28	0295580	Piatto Sx fissa protezione	Left protection plate	Plaque gauche de protection	Linke Schutzplatte	1
29	0095125	Protezione volano	Flywheel protection	Protection volant	Stellradschutz	1
30	0095585	Protezione inferiore copri volano	Flywheel lower protection	Protection inférieure volant	Unterstellradschutz	1
31	0095588	Distanziale	Spacer	Entretoise	Distanzstück	2
32	0032619	Vite TE M10x65	Bolt TE M10x65	Vis TE M10x65	Schraube TE M10x65	2
33	0030157	Rondella piana Ø10 Fascia larga	Flat washer Ø10 Large band	Rondelle plate Ø10 Bande large	Flache Scheibe Ø10 Breites Band	2
34	0014857	Vite TE M6x20	Bolt TE M6x20	Vis TE M6x20	Schraube TE M6x20	4
35	0046536	Rosetta elastica Ø6	Lock washer Ø6	Rondelle élastique Ø6	Sprengring Ø6	4
36	0050166	Rondella piana Ø6	Flat washer Ø6	Rondelle plate Ø6	Flache Scheibe Ø6	4
37	0051570	Tappo	Cap	Bouchon	Zapfen	6
38	0052872	Gancio sostegno cardano	Driveline hook	Crochet	Kardangelenkstützhaken	1
39	0022435	Fissaggio per gancio	Hook support	Arrêt pour levier	Fixierung für Haken	1
40	0058097	Vite TE 6,3x30	Bolt TE 6,3x30	Vis TE 6,3x30	Schraube TE 6,3x30	1
41	0054422	Copiglia a molla Ø2,5	Cotter pin Ø2,5	Goupille ressort Ø2,5	Federsplint Ø2,5	1

Rotomec: Turbo-Hop '301-300/400'

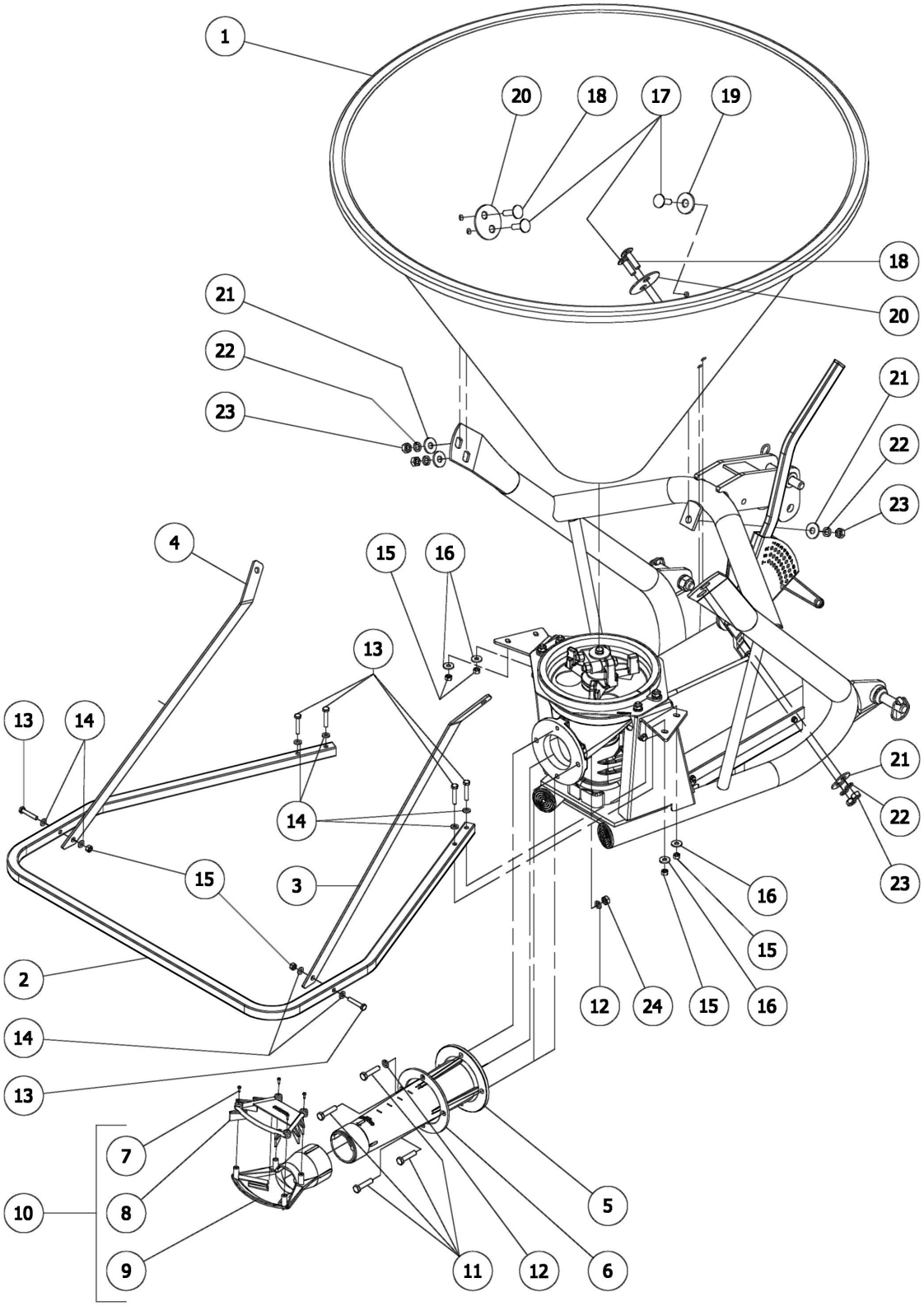

Rotomec: Turbo-Hop '301-300/400'

N.	COD.	DESCRIZIONE	DESCRIPTION	DESCRIPTION	BESCHREIBUNG	N.
1	0095590	Tramoggia v.300	Hopper v.300	Trémie v.300	Trichter v.300	1
	0095592	Tramoggia v.400	Hopper v.400	Trémie v.400	Trichter v.400	1
2	0095340	Protezione tubo	Spout protection	Protection tube	Rohrschutz	1
3	0195572	Lama Dx fissa protezione tubo	Right arm for spout protection	Bras droit pour le fixage de la protection tube	Rechter Rohrschutzarm	1
4	0295572	Lama Sx fissa protezione tubo	Left arm for spout protection	Bras gauche pour le fixage de la protection tube	Linker Rohrschutzarm	1
5	0095260	Tubo di spandimento	Spout	Tube d'épandage	Streurohr	1
6	0095253	Anello fissaggio tubo	Spout ring	Anneau pour le fixage tube	Rohrring	1
7	0095267	Vite NTC 3,5x13	Self tapping screw NTC 3,5x13	Vis NTC 3,5x13	Schraube NTC 3,5x13	4
8	0095266	Parte superiore deflettore	Spread deflector fins	Dessus de deflecteur	Leitblechsüberteil	1
9	0095265	Parte inferiore deflettore	Spread deflector cup	Dessous de deflecteur	Leitblechsunterteil	1
10	0095264	Deflettore	Spread deflector	Deflecteur	Leitblech	1
11	0026329	Vite TE M10x45	Bolt TE M10x45	Vis TE M10x45	Schraube TE M10x45	4
12	0001280	Rosetta elastica Ø10	Lock washer Ø10	Rondelle élastique Ø10	Sprengring Ø10	4
13	0014427	Vite TE M8x45	Bolt TE M8x45	Vis TE M8x45	Schraube TE M8x45	6
14	0015230	Rondella piana Ø8	Flat washer Ø8	Rondelle plate Ø8	Flache Scheibe Ø8	8
15	0091384	Dado M8 autobloccante	Locking nut M8	Ecrou autobloquant M8	Mutter M8	6
16	0014514	Rondella piana Ø8 Fascia larga	Flat washer Ø8 Large band	Rondelle plate Ø8 Bande large	Flache Scheibe Ø8 Breites Band	4
17	0044115	Vite TT M12x40 (v.300)	Bolt TT M12x40 (v.300)	Vis TT M12x40 (v.300)	Schraube TT M12x40 (v.300)	1
	0044115	Vite TT M12x40 (v.400)	Bolt TT M12x40 (v.400)	Vis TT M12x40 (v.400)	Schraube TT M12x40 (v.400)	3
18	0006594	Vite TT M12x45	Bolt TT M12x45	Vis TT M12x45	Schraube TT M12x45	2
19	0095152	Rondella piana Ø16 Fascia larga (v.300)	Flat washer Ø16 Large band (v.300)	Rondelle plate Ø16 Bande large (v.300)	Flache Scheibe Ø16 Breites Band (v.300)	3
	0095152	Rondella piana Ø16 Fascia larga (v.400)	Flat washer Ø16 Large band (v.400)	Rondelle plate Ø16 Bande large (v.400)	Flache Scheibe Ø16 Breites Band (v.400)	1
20	0095595	Disco fissaggio tramoggia (v.400)	Hopper disc (v.400)	Disque de fixage trémie (v.400)	Trichterscheibe (v.400)	2
21	0076106	Rondella piana Ø12 Fascia larga (v.300)	Flat washer Ø12 Large band (v.300)	Rondelle plate Ø12 Bande large (v.300)	Flache Scheibe Ø12 Breites Band (v.300)	3
	0076106	Rondella piana Ø12 Fascia larga (v.400)	Flat washer Ø12 Large band (v.400)	Rondelle plate Ø12 Bande large (v.400)	Flache Scheibe Ø12 Breites Band (v.400)	5
22	0001077	Rosetta elastica Ø12 (v.300)	Lock washer Ø12 (v.300)	Rondelle élastique Ø12 (v.300)	Sprengring Ø12 (v.300)	3
	0001077	Rosetta elastica Ø12 (v.400)	Lock washer Ø12 (v.400)	Rondelle élastique Ø12 (v.400)	Sprengring Ø12 (v.400)	5
23	0001106	Dado M12 (v.300)	Nut M12 (v.300)	Ecrou M12 (v.300)	Mutter M12 (v.300)	3
	0001106	Dado M12 (v.400)	Nut M12 (v.400)	Ecrou M12 (v.400)	Mutter M12 (v.400)	5
24	0090150	Dado M10	Nut M10	Ecrou M10	Mutter M10	3

Rotomec: Turbo-Hop '301-300/400'

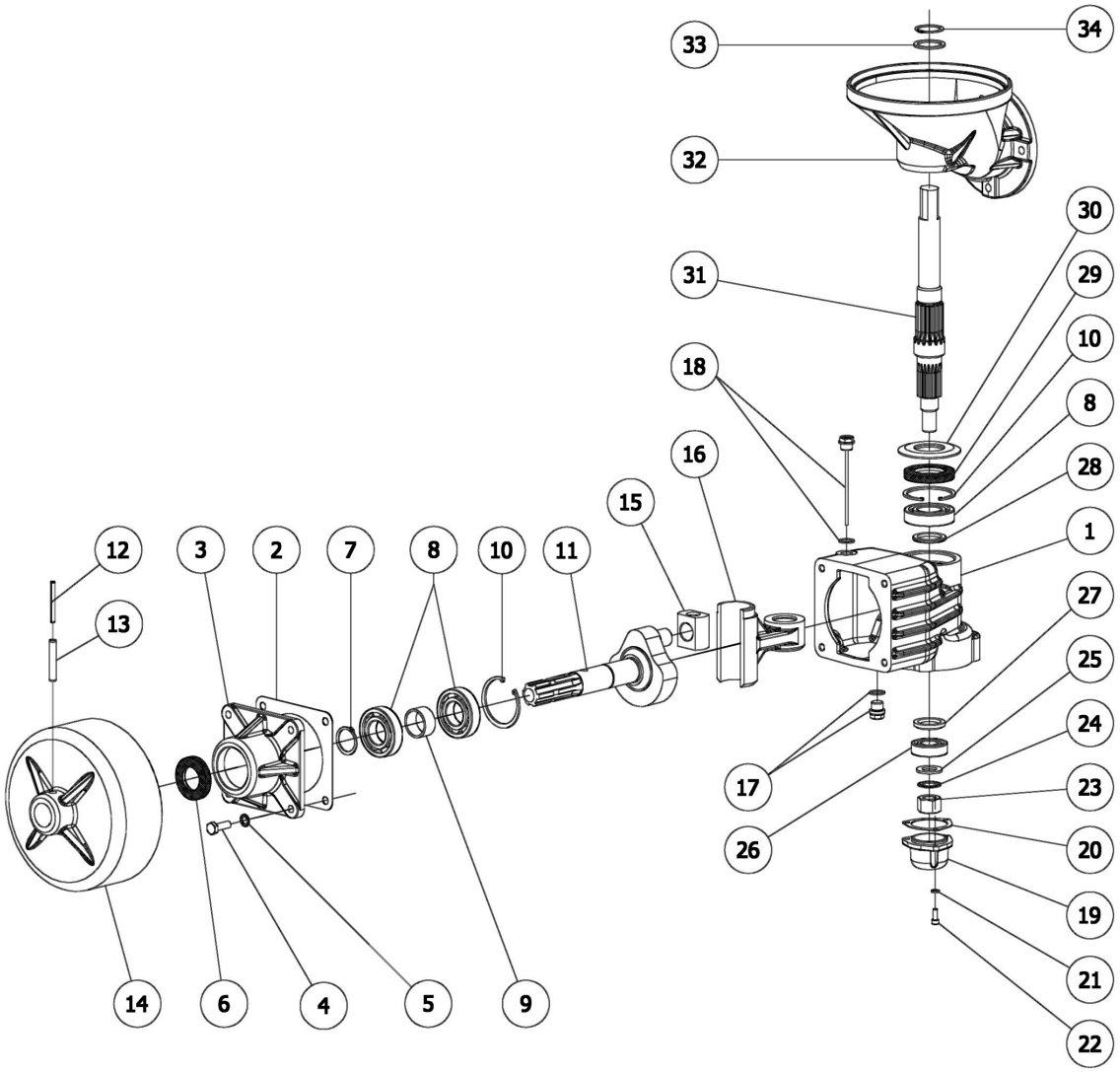

Rotomec: Turbo-Hop '301-300/400'

N.	COD.	DESCRIZIONE	DESCRIPTION	DESCRIPTION	BESCHREIBUNG	N.
1	0095171	Scatola	Gearbox housing	Boîte	Gehäuse	1
2	0095172	Guarnizione scatola	Gearbox gasket	Joint d'étanchéité pour boîte	Gehäusedichtung	1
3	0095173	Coperchiella anteriore	Front cover	Couvercle antérieur	Vorderdeckel	1
4	0001278	Vite TE M10x30	Bolt TE M10x30	Vis TE M10x30	Schraube TE M10x30	4
5	0035060	Rosetta dentellata Ø10	Notched lock washer Ø10	Rondelle crantée Ø10	Verzahnring Ø10	4
6	0002295	Paraolio 35.62.10	Oil seal 35.62.10	Pare-huile 35.62.10	Simmering 35.62.10	1
7	0042122	Seeger esterno Ø35	Outer snap ring Ø35	Circlip externe Ø35	Außenseegerring Ø35	1
8	0025332A	Cuscinetto 6207	Bearing 6207	Roulement 6207	Lager 6207	3
9	0095179	Distanziale	Spacer	Entretoise	Distanzstück	1
10	0025329	Seeger interno Ø72	Inner snap ring Ø72	Circlip interne Ø72	Innenseegerring Ø72	2
11	0095181	Albero a gomito	Splined input shaft	Arbre coudé	Kurbelwelle	1
12	0046521	Spina elastica Ø6x60	Roll pin Ø6x60	Goupille élastique Ø6x60	Spannstift Ø6x60	1
13	503-093B	Spina elastica Ø10x60	Roll pin Ø10x60	Goupille élastique Ø10x60	Spannstift Ø10x60	1
14	0095184	Volano	Flywheel	Volant	Stellrad	1
15	0095190	Manicotto	Bronze slide	Manchon en bronze	Muffe aus Bronze	1
16	0095193	Forcella	Yoke	Fourche	Gabel	1
17	0095195	Tappo con guarnizione	Plug w/washer	Bouchon avec joint d'étanchéité	Zapfen mit Dichtung	1
18	0095197	Tappo sfiato con guarnizione	Dipstick w/washer	Bouchon d'échappement	Auspuffptropfen	1
19	0095200	Coperchietto	Cover	Couvercle	Deckel	1
20	0095202	Guarnizione scatola	Gearbox gasket	Joint d'étanchéité pour boîte	Gehäusedichtung	1
21	0046536	Rosetta elastica Ø6	Lock washer Ø6	Rondelle élastique Ø6	Sprengring Ø6	3
22	0095204	Vite TCEI M6x16	Bolt TCEI M6x16	Vis TCEI M6x16	Schraube TCEI M6x16	3
23	0005934	Dado M20 autobloccante	Locking nut M20	Ecrou autobloquant M20	Mutter M20	1
24	0095208	Rosetta elastica Ø20	Notched lock washer Ø20	Rondelle élastique crantée Ø20	Verzahnsprengring Ø20	1
25	0046555	Rondella piana Ø20	Flat washer Ø20	Rondelle plate Ø20	Flache Scheibe Ø20	1
26	0006627A	Cuscinetto 6205	Bearing 6205	Roulement 6205	Lager 6205	1
27	0095211	Distanziale	Spacer	Entretoise	Distanzstück	1
28	0095213	Distanziale	Spacer	Entretoise	Distanzstück	1
29	0095217	Paraolio 44.72.10	Oil seal 44.72.10	Pare-huile 44.72.10	Simmering 44.72.10	1
30	0095220	Coperchiella	Cover	Couvercle	Deckel	1
31	0095222	Albero porta vaschetta	Splined shaft	Arbre porte-cuve	Wannehalterwelle	1
32	0095224	Vaschetta	Housing	Cuve	Wännchen	1
33	0095230	Anello di spessoramento 35 x 45 x 2,5 inox	Spacer washer 35 x 45 x 2,5 in stainless steel	Anneau d'épaisseur 35 x 45 x 2,5 en acier inoxydable	Distanzring 35 x 45 x 2,5 aus rostfreiem Stahl	1
34	0095231	Seeger esterno Ø35 inox	Outer snap ring Ø35 in stainless steel	Circlip externe Ø35 en acier inoxydable	Außenseegerring Ø35 aus rostfreiem Stahl	1
	0500692	Gruppo scatola	Gearbox	Boîtier	Gehäusegruppe	1

Rotomec: Turbo-Hop '301-300/400'

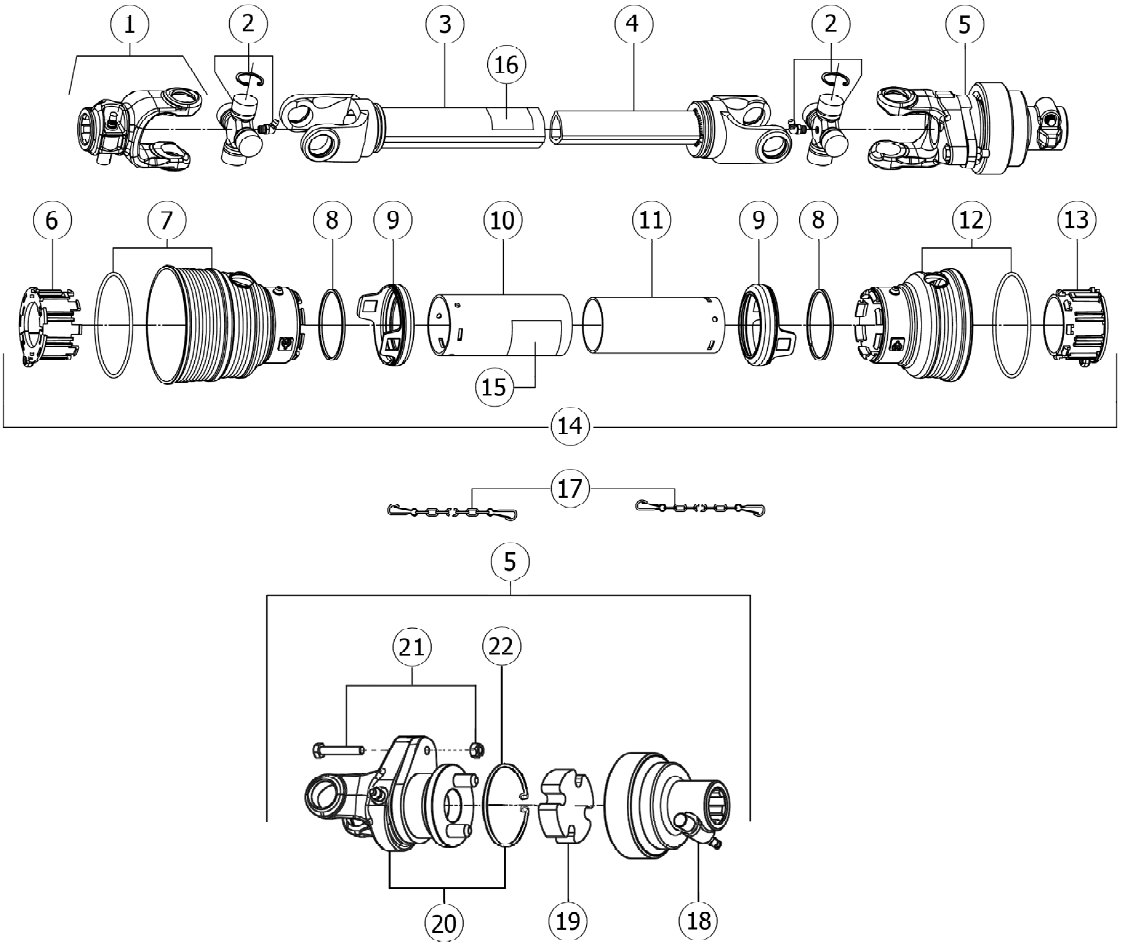

Rotomec: Turbo-Hop '301-300/400'

N.	COD.	DESCRIZIONE	DESCRIPTION	DESCRIPTION	BESCHREIBUNG	N.
1	1021010C	Forcella P.D.F.	PTO Yoke	Fourche P.D.F.	Aufsteckgabel	1
2	1001020C	Crociera	Cross & Bearing	Croisillon	Kreuzgelenk	2
3	1941038NC	Tubo esterno	Outer tube	Tube externe	Außenrohr	1
4	1951039NC	Tubo interno	Inner tube	Tube interne	Innenrohr	1
5	1411080C	Giunto elastico con bullone di trancio	Yoke shearpin with shock absorber	Joint élastique avec boulon de rupture	Elastische Kupplung mit Abscherbolzen	1
6	1781710C	Anello tubo esterno	Outer tube locking ring	Anneau tube externe	Außenrohrring	1
7	1781703C	Cuffia esterna standard	Standard outer cone	Coiffe externe standard	Serienmäßiger Außenschutztopf	1
8	1211735C	Anello di bloccaggio	Safety ring	Anneau de fissage	Haltering	2
9	1881709C	Manicotto di sicurezza	Safety sleeve	Manchon de sécurité	Sicherheitsmuffe	2
10	1773035C	Tubo protezione esterna	Outer tube shield	Tube protection externe	Außenschutzrohr	1
11	1872035C	Tubo protezione interna	Inner tube shield	Tube protection interne	Innenschutzrohr	1
12	1781702C	Cuffia esterna corta	Short outer cone	Coiffe externe standard	Serienmäßiger Außenschutztopf	1
13	1781711C	Anello tubo interno	Inner tube locking ring	Anneau tube interne	Innenrohrring	1
14	96SC1035C	Protezione completa	Complete shield	Protection complète	Kompletter Schutz	1
15	1140001C	Adesivo esterno	Outer decal	Autocollant extérieur	Außerer Aufkleber	1
16	1140003C	Adesivo interno	Inner decal	Autocollant intérieur	Innerer Aufkleber	1
17	1006065C	Catenella	Chain	Chaîne	Kette	2
18	1002006C	Mozzo giunto elastico	Shock absorber housing	Moyeu joint élastique	Elastische Kupplungsnabe	1
19	1781273C	Parastrappi in gomma	Rubber shock absorber	Pare-chocs en caoutchouc	Absorptionsriß aus Gummi	1
20	1481082C	Corpo giunto elastico completo	Yoke shear pin w/2 pins	Joint élastique complet et boulon de rupture	Komplette elastische Kupplung und Abscherbolzen	1
21	6690640C	Bullone di trancio	Shear bolt	Boulon de rupture	Abscherbolzen	1
22	0001154	Seeger interno Ø80	Inner snap ring Ø80	Circlip interne Ø80	Innenseegerring Ø80	1
	0500495	Cardano	PTO shaft	Arbre à cardan	Kardangelenk	1

Rotomec: Turbo-Hop '301-300/400'

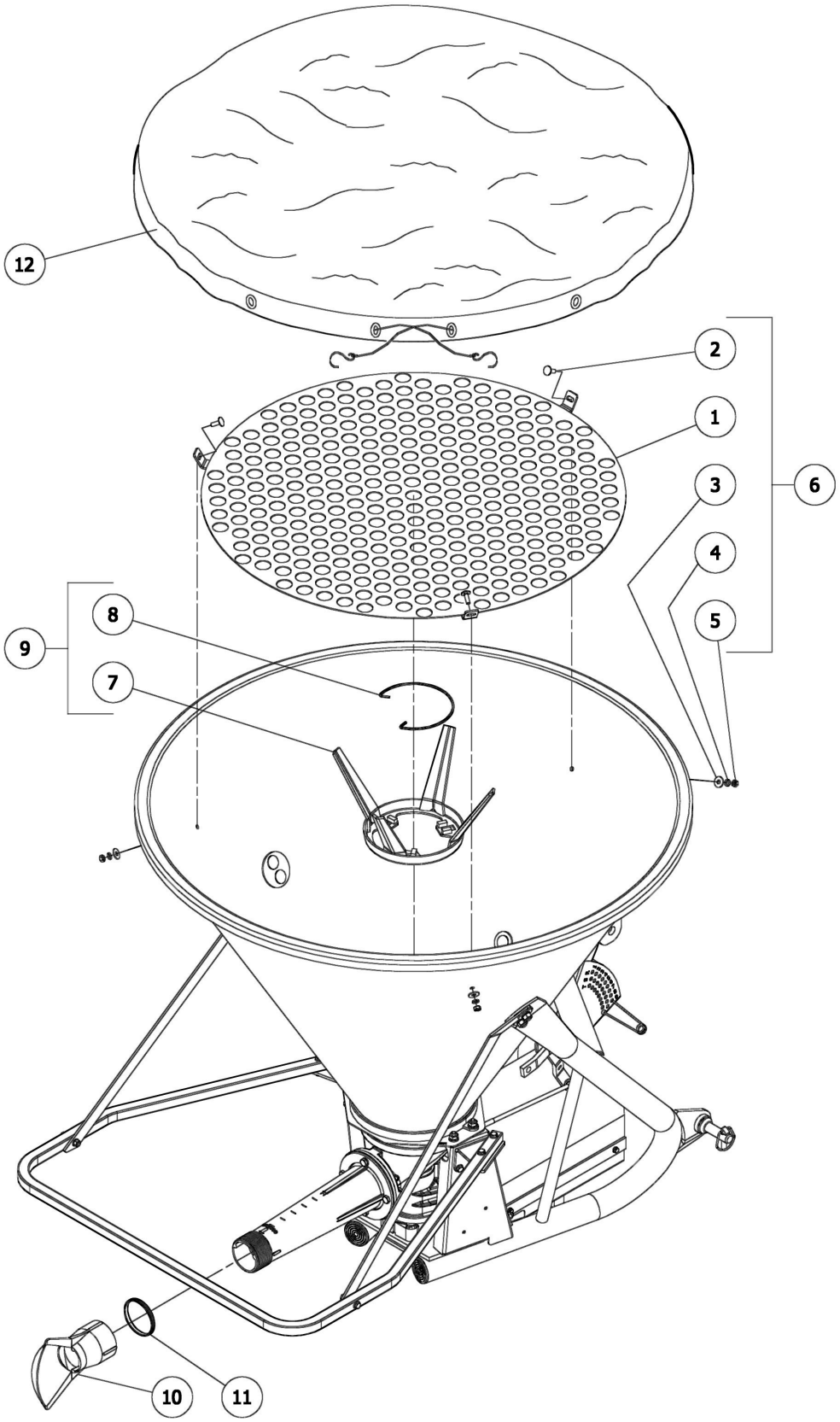

Rotomec: Turbo-Hop '301-300/400'

N.	COD.	DESCRIZIONE	DESCRIPTION	DESCRIPTION	BESCHREIBUNG	N.
1	0014430	Griglia di protezione	Filter grate	Grille de protection	Schutzgitter	1
2	501-663B	Vite TT M8x25	Bolt TT M8x25	Vis TT M8x25	Schraube TT M8x25	3
3	0014514	Rondella piana Ø8 Fascia larga	Flat washer Ø8 Large band	Rondelle plate Ø8 Bande large	Flache Scheibe Ø8 Breites Band	3
4	0003144	Rosetta elastica Ø8	Lock washer Ø8	Rondelle élastique Ø8	Sprengring Ø8	3
5	0046545	Dado M8	Nut M8	Ecrou M8	Mutter M8	3
6	0099913	Kit griglia di protezione	Filter grate complete	Kit grille de protection	Schutzgittersystem	1
7	0095400	Agitatore supplementare	Agitator extension	Agitateur supplémentaire	Zusatzpulverrührer	1
8	0095395	Molla	Spring	Ressort	Feder	1
9	0099453	Kit agitatore supplementare	Agitator extension complete	Kit agitateur supplémentaire	Zusatzrührersystem	1
10	0095370	Deflettore chiuso per spandimento laterale	Directional attachment for lateral distribution	Déflecteur fermé pour la distribution latérale	Geschlossener Deflektor für seitliche Streuung	1
11	0014984	Ghiera per spandimento Dx o Sx	Left or Right directional ring	Anneau pour la distribution à droite ou à gauche	Stellring für Streurichtung links oder rechts	1
12	0099722	Telo copri tramoggia (v.300)	Hopper cover (v.300)	Bâche de couverture de la trémie (v.300)	Trichtersbahn (v.300)	1
	0099723	Telo copri tramoggia (v.400)	Hopper cover (v.400)	Bâche de couverture de la trémie (v.400)	Trichtersbahn (v.400)	1

Rotomec: Turbo-Hop '301-300/400'

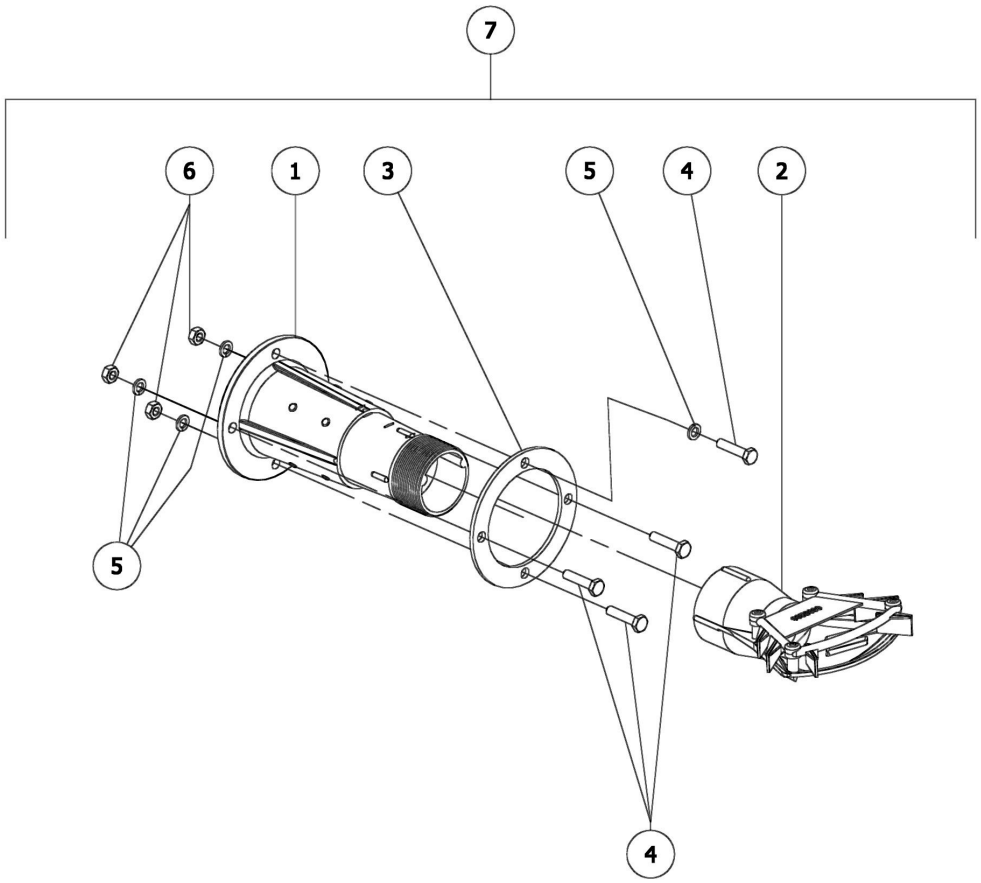

Rotomec: Turbo-Hop '301-300/400'

N.	COD.	DESCRIZIONE	DESCRIPTION	DESCRIPTION	BESCHREIBUNG	N.
1	0095380	Tubo corto di lancio	Short sand & salt spout	Tuyau court de lancement	Kurzes Ausstoßrohr	1
2	0095264	Deflettore	Spread deflector	Deflecteur	Leitblech	1
3	0095253	Anello fissaggio tubo	Spout ring	Anneau pour le fixage tube	Rohrring	1
4	0026329	Vite TE M10x45	Bolt TE M10x45	Vis TE M10x45	Schraube TE M10x45	4
5	0001280	Rosetta elastica Ø10	Lock washer Ø10	Rondelle élastique Ø10	Sprengring Ø10	4
6	0090150	Dado M10	Nut M10	Ecrou M10	Mutter M10	3
7	0099452	Kit tubo corto di lancio	Short sand & salt spout complete	Kit tuyau court de lancement	Kurzes Ausstoßrohrsystem	1

Rotomec: Turbo-Hop '301-300/400'

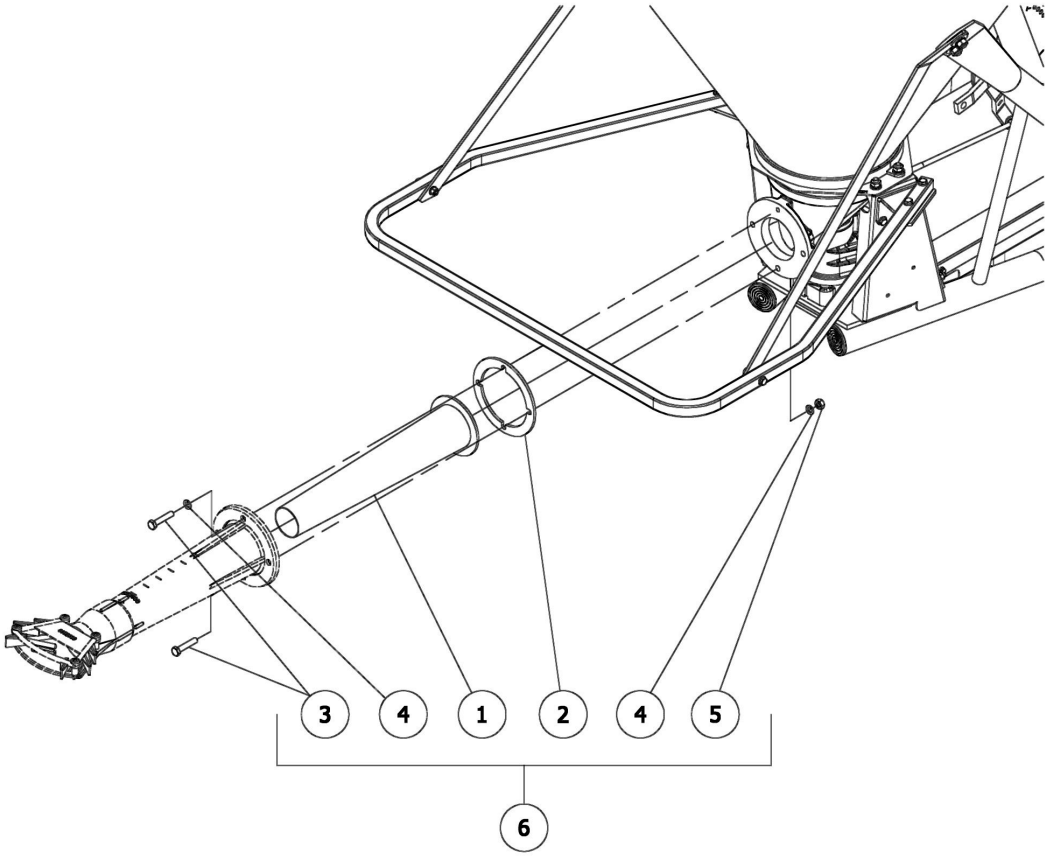

Rotomec: Turbo-Hop '303-300/400'

N.	COD.	DESCRIZIONE	DESCRIPTION	DESCRIPTION	BESCHREIBUNG	N.
1	0095373	Inserto in gomma	Rubber insert	Raccord en caoutchouc	Gummi Einsatz	1
2	0095375	Anello fissaggio inserto	Rubber insert ring	Anneau de fixage raccord	Einsatzring	1
3	0030331	Vite TE M10x50	Bolt TE M10x50	Vis TE M10x50	Schraube TE M10x50	4
4	0001280	Rosetta elastica Ø10	Lock washer Ø10	Rondelle élastique Ø10	Sprengring Ø10	4
5	0090150	Dado M10	Nut M10	Ecrou M10	Mutter M10	3
6	0099451	Kit inserto in gomma	Rubber insert complete	Kit raccord en caoutchouc	Gummieinsatzsystem	1

Rotomec: Turbo-Hop '301-300/400'

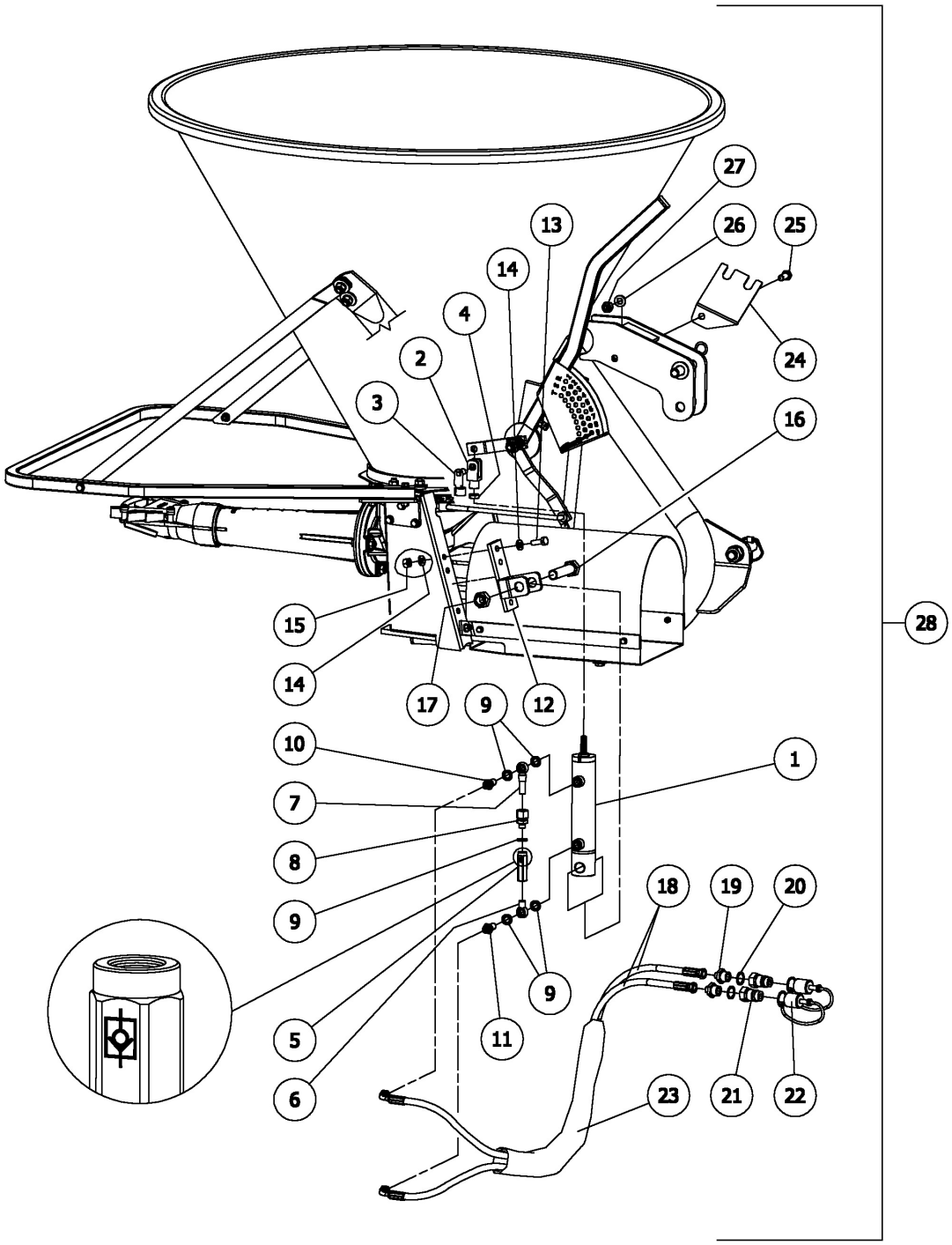

Rotomec: Turbo-Hop '301-300/400'

N.	COD.	DESCRIZIONE	DESCRIPTION	DESCRIPTION	BESCHREIBUNG	N.
1	0095424	Martinetto	Hydraulic cylinder	Vérin	Winde	1
2	0017221	Forcella tirante M12	Hydraulic cylinder yoke M12	Fourche tirante M12	Zugstangegabel M12	1
3	0023964	Perno fissa martinetto Ø12	Hydraulic cylinder pin Ø12	Pivot fixe vérin Ø12	Wagenheberfixierungstift Ø12	1
4	0017223	Dado M12	Nut M12	Ecrou M12	Mutter M12	1
5	0095450	Valvola unidirezionale	Relief valve	Valve	Ventil	1
6	0095451	Occhio filettato 1/4”x1/4”	Bolt eye 1/4”x1/4”	Oeil fileté 1/4”x1/4”	Gewinderingstück 1/4”x1/4”	1
7	0095452	Occhio medio 1/4” lungo 56mm	Bolt eye 1/4” - 56mm long	Oeil moyen 1/4” - long 56mm	Ringstück mit Rohr - Mittel 1/4” - 56mm lang	1
8	0095453	Raccordo con ogiva 1/4”	Adaptor 1/4”	Raccord avec bague 1/4”	Verschraubung mit Schneidring 1/4”	1
9	0095454	Rondella “bonded” 1/4”	Washer bonded sealing 1/4”	Rondelle “bonded” 1/4”	Bonded - Dichtung 1/4”	5
10	0095455	Nipples forato per occhio 1/4”-1/4”	Adaptor 1/4”-1/4”	Raccord à trous pour oeil 1/4”-1/4”	Anschlußnippel mit Löcher für Ringstück 1/4”-1/4”	1
11	0095456	Nipples forato per occhio 1/4”-1/4” con strozzatura	Adaptor 1/4”-1/4” with restrictor	Raccord à trous pour oeil 1/4”-1/4” avec goulot d’étraglement	Anschlußnippel mit Löcher für Ringstück 1/4”-1/4” mit Quetschstelle	1
12	0095600	Staffa fissaggio martinetto	Cylinder mounting bracket	Etrier de fixage vérin	Windeinrichtungballast	1
13	0001278	Vite TE M10x30	Bolt TE M10x30	Vis TE M10x30	Schraube TE M10x30	3
14	0002034	Rondella piana Ø10	Flat washer Ø10	Rondelle plate Ø10	Flache Scheibe Ø10	6
15	0015237	Dado M10 autobloccante	Locking nut M10	Ecrou autobloquant M10	Mutter M10	3
16	0023837	Vite TE M20x90	Bolt TE M20x90	Vis TE M20x90	Schraube TE M20x90	1
17	0092276	Dado M20 autobloccante	Locking nut M20	Ecrou autobloquant M20	Mutter M20	1
18	0095442	Tubo oleodinamico 1/4” x 2000mm, F1/4”-90° x F1/4”	Hydraulic hose 1/4” x 2000mm, F1/4”-90° x F1/4”	Tube hydraulique 1/4” x 2000mm, F1/4”-90° x F1/4”	Hydraulisches Rohr 1/4” x 2000mm F1/4”-90° x F1/4”	2
19	0082488	Nipples 1/4”-1/2”	Adaptor 1/4”-1/2”	Raccord 1/4”-1/2”	Anschlußnippel 1/4”-1/2”	2
20	0036532	Rondella in rame 1/2”	Copper washer 1/2”	Rondelle en cuivre 1/2”	Kupferscheibe 1/2”	2
21	0041871	Innesto rapido	Quick connect nipple	Branchement rapide	Schnellanschluß	2
22	0063396	Tappo di protezione	Rubber cap	Bouchon de protection	Schutzdeckel	2
23	0063398	Guaina di protezione tubi	Hose sleeve	Gaine de protection des câbles	Kabelschutzhülse	1
24	0095448	Piastra sostegno tubi oleodinamici	Hydraulic hose retainer plate	Plaque support tube hydraulique	Hydraulische Rohrstutzplatte	1
25	0015255	Vite TE M12x30	Bolt TE M12x30	Vis TE M12x30	Schraube TE M12x30	1
26	0002265	Rondella piana Ø12	Flat washer Ø12	Rondelle plate Ø12	Flache Scheibe Ø12	1
27	0094139	Dado M12 autobloccante	Locking nut M12	Ecrou autobloquant M12	Mutter M12	1
28	0099456	Kit comando idraulico a distanza	Hydraulic control complete	Kit commande hydraulique à distance	Hydraulische Fernsteuerungsystem	1